Технічні характеристики
Ред. L - 07/2026

Masoneilan™ 18000/78000 Series LincolnLog™

Регулювальні клапани високого тиску з протикавітаційним захистом

Інтегровані інтелектуальні інженерні рішення для складних умов експлуатації

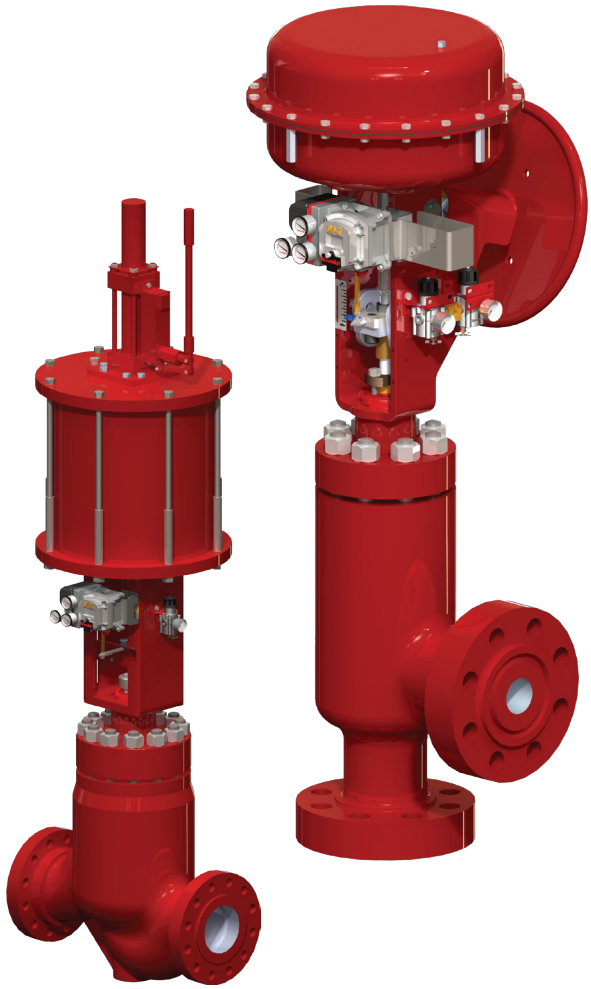

Класифікація Baker Hughes: загальнодоступний документ

Baker Hughes™

Зміст

Особливості та переваги....4

Система позначень....5

Межі тиску й температури зрівноважувального ущільнення....6

Класи тиску та приєднання....7

Пропускна здатність та F_L....7

Витратні характеристики....8

Захист сідла затворного вузла....8

Рекомендації з розрахунку клапана....9

Розподіл перепаду тиску між ступенями....9

Вузол для великих перепадів тиску....9

Матеріали конструкції....10-27

Стандартне виконання 1 to 1.5 дюйм (FTO лише)....10

Стандартне виконання 2 дюйм (FTO лише)....11

Стандартне виконання 3 to 8 дюйм (FTO лише)....12

Стандартне виконання 1 дюйм to 1.5 дюйм (FTC лише)....13

Стандартне виконання 2 дюйм (FTC лише)....14

Стандартне виконання 3 дюйм to 8 дюйм (FTC лише)....15

Стандартне виконання з вуглецевої сталі....16

Стандартне виконання з нержавної сталі....17

Стандартне виконання зі сталі 347....18

Стандартне виконання з хромомолібденової сталі....19

Стандартне виконання з дуплексної сталі 22Cr....20

Стандартне виконання з дуплексної сталі 25Cr....21

Виконання NACE з вуглецевої сталі....22

Виконання NACE з нержавної сталі....23

Виконання NACE зі сталі 347....24

Виконання NACE зі сталі 22Cr....25

Кріогенне виконання....26

18X00 / 78X00 Series Додаткові матеріали....27

Конструкція з м'яким сідлом....28

Розміри (дюйми)....29-31

18X00 / 78X00 Series Литий Розміри корпусу....29

18X00 / 78X00 Series Литий Розміри корпусу....30

18400F Series Кований Прохідний Style Розміри корпусу....31

78400F Series Кований Кутовий Style Розміри корпусу....31

Розміри (мм)....32-34

18X00 / 78X00 Series Литий Розміри корпусу....32

18X00 / 78X00 Series Литий Розміри корпусу....33

18400F Series Кований Прохідний Style Розміри корпусу....34

78400F Series Кований Кутовий Style Розміри корпусу....34

Маса (фунти)....35-36

18400 Series Литий Прохідний Вузол корпусу З Стандартна кришка....35

18400 Series Литий Прохідний Вузол корпусу З Подовжена кришка....35

© 2026 Baker Hughes Company. Усі права захищено.

78400 Series Литий Кутовий Вузол корпусу 3 Стандартна кришка 36
78400 Series Литий Кутовий Вузол корпусу 3 Подовжена кришка 36

Маса (кг).....37-28

18400 Series Литий Прохідний Вузол корпусу 3 Стандартна кришка 37
18400 Series Литий Прохідний Вузол корпусу 3 Подовжена кришка 37
78400 Series Литий Кутовий Вузол корпусу 3 Стандартна кришка 38
78400 Series Литий Кутовий Вузол корпусу 3 Подовжена кришка 38

Маса (фунти та кг).....39

18400F Series Кований Прохідний Вузол корпусу..... 39
78400F Series Кований Кутовий Вузол корпусу..... 39

Приладдя та опції.....39

Додаток A: Доступні затворні вузли під замовлення.....40

18400/78400 API 6A

Додаток B: 18400/78400 API 6A Series LincolnLog.....41

Система позначень.....41

Загальні відомості.....42

Температурні класи API 6A та герметичність сідла.....42

Класи тиску та приєднання.....42

C та F Versus Хід.....43

Витратні характеристики..... 44

Розподіл перепаду тиску між ступенями 44

Матеріали та температури.....45

Температурний клас залежно від матеріалу.....45
Робочий тиск залежно від матеріалу.....45
МАТЕРІАЛ Class vs Матеріал конструкції.....45

Складання стандартного виконання.....46

Складання стандартного виконання.....47

Матеріали конструкції.....48

18400/78400 API 6A Мартенситна нержавна сталь Виконання: 48
18400/78400 API 6A Дуплексна сталь F51 Нержавна сталь Виконання: 49
18400/78400 API 6A Супердуплексна сталь F55 Stainless-Steel Виконання: 50
18400/78400 API 6A CRA Inconel 718 Виконання: 51
Високий тиск API 6A CRA Inconel 718 Виконання: 52

Спільні деталі.....53

Розміри..... 54-57

Маса та центр ваги..... 58-59

87/88 Series Привід Маса та розміри (дюйми / mm)..... 60-63

51/52/53 Series Привід Маса та розміри.....64-65

© 2026 Baker Hughes Company. Усі права захищено.

Особливості та переваги

Masoneilan LincolnLog - провідний регулювальний клапан для зниження високого тиску рідин. Його ефективність підтверджено експлуатацією у складних умовах, зокрема за кавітації та ерозії в різних галузях. LincolnLog спеціально розроблено для надійної роботи в агресивних середовищах і забруднених рідинах. Нижче наведено основні особливості конструкції.

Усунення кавітації

Багатоступеневий канал проточної частини LincolnLog знижує тиск послідовно, не допускаючи падіння місцевого тиску нижче тиску насиченої пари рідини. Завдяки цьому запобігають кавітації. Усі ступені дроселюють одночасно, тому повний перепад тиску не припадає на один ступінь.

Стійкість до забруднень

Широкі проходи проточної частини LincolnLog пропускають великі тверді частинки без пошкодження деталей і втрати пропускної здатності. Це забезпечує безперервну ефективну роботу та знижує ризик засмічення частинками, що надходять із потоком. LincolnLog успішно застосовують для забруднених середовищ.

Скипання рідини

Проточну частину LincolnLog 78500/18500 із потоком на закриття можна використовувати в режимі скипання рідини за частки парової фази до 25%.

Робота за великих перепадів тиску

- Для безперервної роботи доступний перепад до 1000 psi (69 бар) на ступінь у разі модернізації вузла з обробкою Kolsterising® (див. виконання для великих перепадів тиску).
  - Inconel, нержавна сталь типу 630 H900 і типу 630 H1150M
  - XM-19
  - Дуплексні сталі UNS S32205 та UNS S32760
- Клапани серій 18400/78400 API 6A відповідають API 6A і розраховані на класи тиску 10K psi (690 бар) та 15K psi (1034 бар).

- Механічний перепад тиску обмежено такими значеннями:
  - 800 psi (55 бар) на ступінь у безперервному режимі
  - 1000 psi (69 бар) на ступінь у періодичному режимі
  - 1000 psi (69 бар) на ступінь у безперервному режимі для модернізованого затворного вузла Inconel 718
  - з обробкою Kolsterising® (див. спеціальне виконання).
  - Робоча рідина має бути чистою, а застосування - пройти докладне оцінювання ризику кавітації.

Посилене направлення плунжера

Плунжер спрямовується зміцненою втулкою по всій довжині, що зменшує вібрацію та забезпечує високу динамічну стійкість. Завдяки точному й плавному регулюванню підвищується ефективність технологічного процесу.

Різноманітні затворні вузли

Стандартні вузли LincolnLog мають 3, 4 або 6 ступенів із різними співвідношеннями площ проходів, що охоплює більшість застосувань зі зниження високого тиску рідин. Для особливих умов Masoneilan пропонує інженерні виконання з додатковими ступенями. Доступні зрівноважені та незрівноважені плунжери.

Конструкція із захистом сідла

Перекриття проходів у початковій частині ходу відводить високошвидкісний потік від сідла, захищає його від ерозії та збільшує строк служби за великих перепадів тиску.

Надійна герметичність закриття

Стандартна герметичність сідла LincolnLog відповідає класу V за IEC 534-4 та ANSI/FCI 70.2. Опційне м'яке сідло (лише напрямок FTO) забезпечує герметичність класу VI. Запатентована ковзна металева обойма запобігає видавлюванню м'якого ущільнення та є резервною поверхнею ущільнення метал-метал. Також можливе виконання з герметичністю відсічного клапана за MSS-SP-61.

Простота обслуговування

Конструкція LincolnLog із доступом зверху передбачає швидкозмінний затворний вузол. Суцільна напрямна втулка із сідловим кільцем зменшує кількість деталей і спрощує монтаж та демонтаж.

Відповідність NACE та PED

Для роботи із сірководневмісними середовищами LincolnLog може виготовлятися за вимогами NACE MR0103. На запит доступні виконання, що відповідають MR0175-2003 або ISO 15156. Конструкція також може відповідати Директиві про обладнання під тиском (PED).

Клас герметичності

Стандартні класи герметичності IV та V за IEC 60534-4.

Клапани 18400/78400 API 6A дозволено залишати закритими лише на короткий час. Тривале закриття створює ризик пошкодження деталей затворного вузла.

Клапани 18400/78400 API 6A призначені для регулювання, а не для відсікання потоку.

Додаткові ступені для великих перепадів тиску

Стандартно доступні виконання з 8 або 10 ступенями. Модернізований вузол забезпечує перепад тиску до 1000 psi (69 бар) на ступінь.

За перепаду понад 800 psi (55 бар) на ступінь клапани 18400/78400 API 6A мають високий ризик ерозії та потребують регулярного обслуговування. Тривала робота в такому режимі не рекомендована.

© 2026 Baker Hughes Company. Усі права захищено.

Система позначень

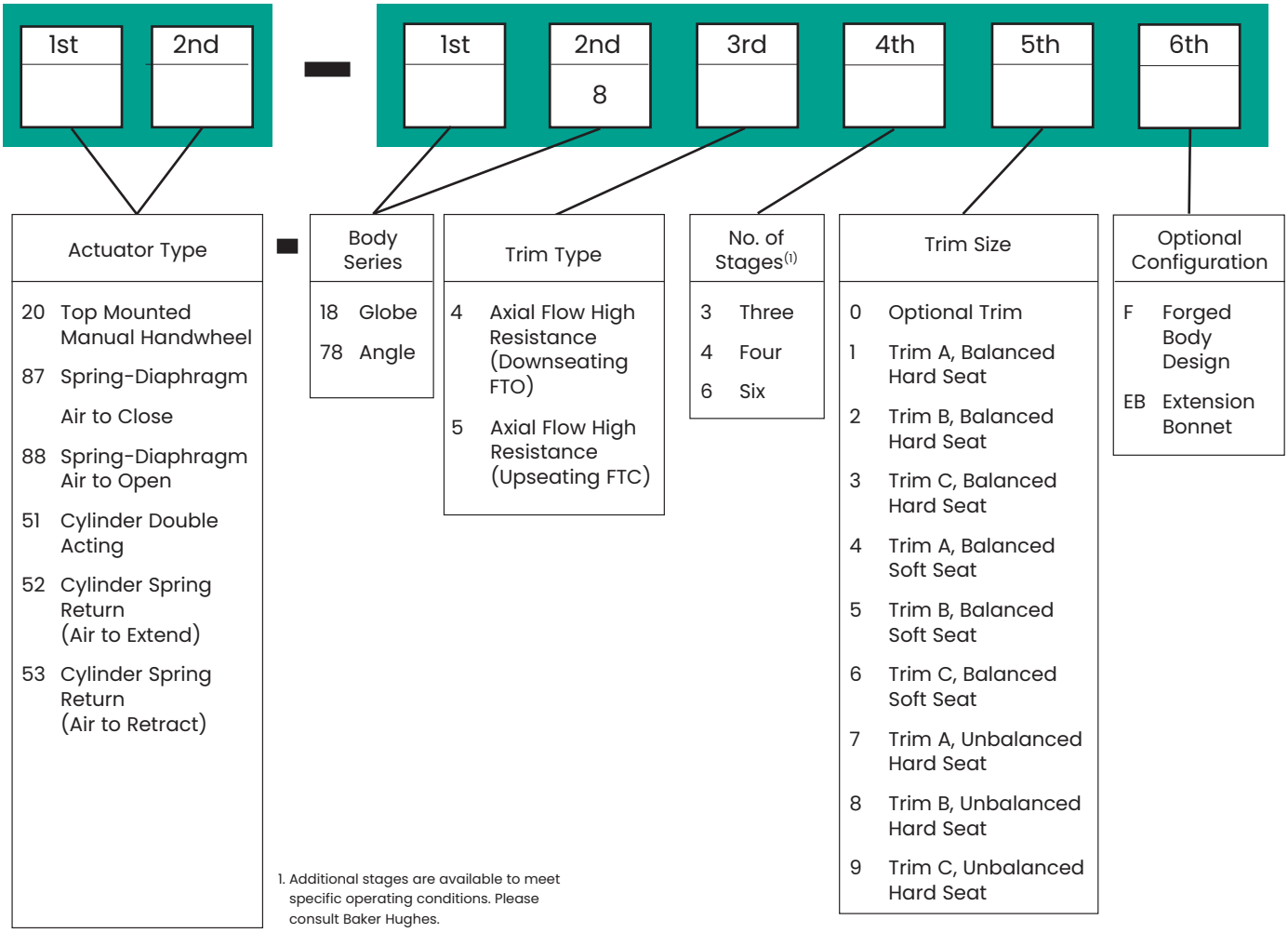

1. Additional stages are available to meet specific operating conditions. Please consult Baker Hughes.

Note: See Appendix B for API options on page 33.

Діапазон температур/Витік через сідло

Розміри клапанів		Тип затворного вузла	Тип сідла	Діапазон температур [1]		Клас герметичності сідла [2]
дюйми	DN			Мін.	Макс. [4]	
1	25	Незрівноважений	Металеве сідло	-20°F (-29°C)	600°F (316°C)	V[3]
1.5 to 8	40 to 200	Зрівноважений	Металеве сідло	-20°F (-29°C)	600°F (316°C)	
		Незрівноважений	Металеве сідло	-20°F (-29°C)	600°F (316°C)	
2 to 8	50 to 200	Зрівноважений АБО Незрівноважений	М'яке сідло	-20°F (-29°C)	450°F (232°C)	VI

1. Designs for higher АБО lower temperatures are available. Please Зверніться до Baker Hughes.
2. Клас герметичності сідла ratings per IEC 534-4 та ASME/FCI 70.2. Class V Витік через сідло is standard та Class VI is Опційно.
3. Опційно block valve tight shutoff per MSS-SP-61 also available.
4. Макс. temp. limit of 600°F (316°C) 3 Незрівноважений trim requires use of Опційно flexible ГРАФІТ packing АБО an Подовжена кришка.

© 2026 Baker Hughes Company. Усі права захищено.

Межі тиску й температури зрівноважувального ущільнення

LincolnLog 78X00/18X00 Зрівноважувальне ущільнення ТИСК-ТЕМПЕРАТУРА Application Діапазон

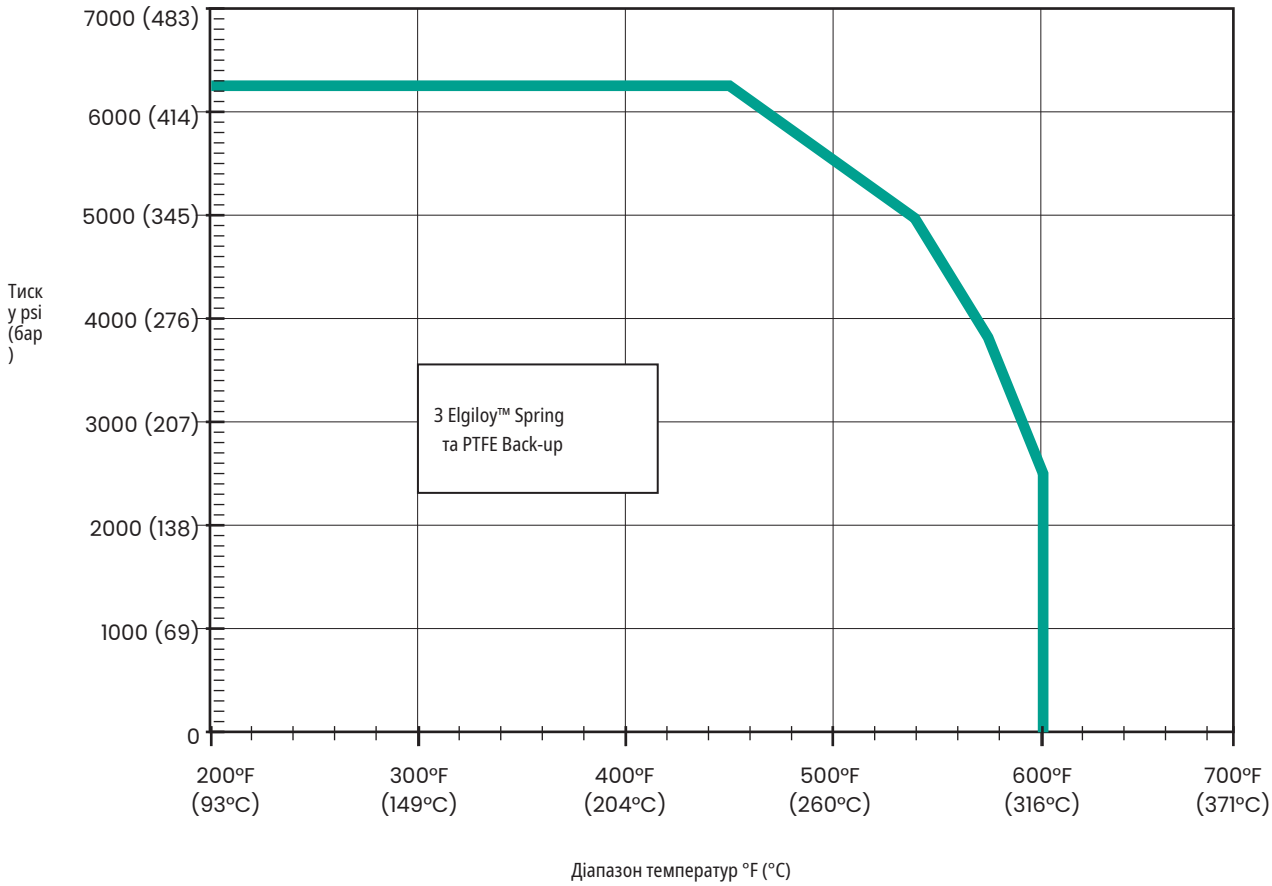

Напрямок потоку

LincolnLog 78500

Потік на закриття (FTC)
Flow in the Side та
)

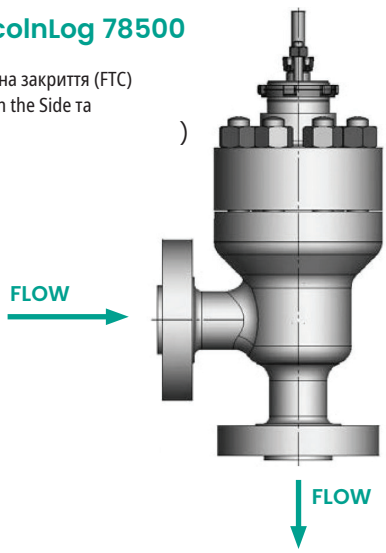

LincolnLog 78400

Потік на відкриття (FTO)
Flow in the Bottom
та Out the Side

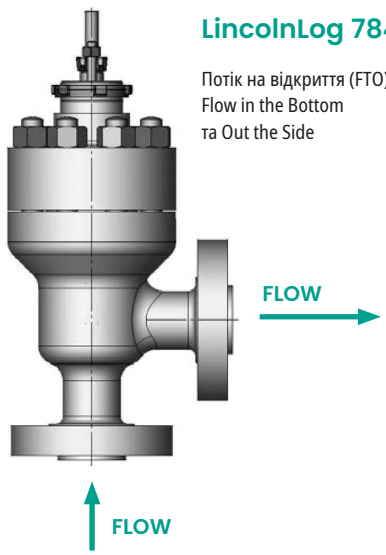

© 2026 Baker Hughes Company. Усі права захищено.

Класи тиску та приєднання

◆ RF Flanged ⎚ Socket Weld ⎘ Threaded △ RT Joint ⇔ Butt Weld

Розмір клапана [1]		Клас тиску [2]			
дюйми	DN	600	900	1500	2500
1 та 1.5	25 та 40	◆⎚⎘△⇔	◆⎚⎘△⇔	◆⎚⎘△⇔	◆⎚⎘△⇔
2	50	◆⎚⎘△⇔	◆⎚⎘△⇔	◆⎚⎘△⇔	◆⎚⎘△⇔
3	80	◆ △ ⇔	◆ △ ⇔	◆ △ ⇔	◆ △ ⇔
4	100	◆ △ ⇔	◆ △ ⇔	◆ △ ⇔	◆ △ ⇔
6	150	◆ △ ⇔	◆ △ ⇔	◆ △ ⇔	◆ △ ⇔
8	200	◆ △ ⇔	◆ △ ⇔	◆ △ ⇔	◆ △ ⇔

1. Розміри, ratings та end connections are available in both Прохідний та Кутовий Корпус styles.
2. ТИСК classes Показано represent ASME ratings та equivalent PN ratings.

Пропускна здатність та F_L

Стандартна пропускна здатність – 3-Stage Design

Витратна характеристика: Модифікована лінійна

Розмір клапана		Діаметр проходу		Хід		Trim C		Мін. керований [V]
дюйми	DN	дюйми	mm	дюйми	mm	C_V	F_L	
1	25	.70	17.8	.25	6.35	2.0	.98	.05
1.5	40	1.00	25.4	.25	6.35	3.8	.98	.10
2	50	1.50	38.1	.38	9.65	9.6	.98	.15
3	80	2.25	57.2	.62	15.7	24.5	.98	.25
4	100	2.88	73.2	.75	19.1	38	.98	.43
6	150	4.12	105	1.00	25.4	80	.98	.56
8	200	5.38	137	1.25	31.8	141.5	.98	1.0

Стандартна пропускна здатність – 4-Stage Design

Витратна характеристика: Модифікована лінійна

Розмір клапана		Діаметр проходу		Хід		Trim A		Trim B		Trim C		MIH..Cont. [V]
дюйми	DN	дюйми	mm	дюйми	mm	C_V	F_L	C_V	F_L	C_V	F_L	
1	25	.70	17.8	.25	6.35	1.0	.996	1.4	.994	1.7	.991	.04
1.5	40	1.00	25.4	.25	6.35	1.9	.996	2.5	.994	3.2	.991	.08
2	50	1.50	38.1	.38	9.65	4.5	.996	7	.994	8.4	.991	.12
3	80	2.25	57.2	.62	15.7	10	.996	13	.994	21	.991	.20
4	100	2.88	73.2	.75	19.1	16.5	.996	22	.994	31.5	.991	.35
6	150	4.12	105	1.00	25.4	34	.996	45	.994	66	.991	.46
8	200	5.38	137	1.25	31.8	60	.996	97.5	.994	120	.991	.80

Стандартна пропускна здатність – 6-Stage Design

Витратна характеристика: Модифікована лінійна

Розмір клапана		Діаметр проходу		Хід		Trim A		Trim B		Trim C		Мін. керований [V]
дюйми	DN	дюйми	mm	дюйми	mm	C_V	F_L	C_V	F_L	C_V	F_L	
1	25	.70	17.8	.25	6.35	.80	.998	1.0	.997	1.4	.994	.03
1.5	40	1.00	25.4	.25	6.35	1.4	.998	1.8	.997	2.5	.994	.05
2	50	1.50	38.1	.38	9.65	3.5	.998	4.5	.997	6.5	.994	.08
3	80	2.25	57.2	.62	15.7	7.5	.998	9.5	.997	17	.994	.13
4	100	2.88	73.2	.75	19.1	12	.998	16	.997	25	.994	.22
6	150	4.12	105	1.00	25.4	25	.998	35	.997	52	.994	.30
8	200	5.38	137	1.25	31.8	39	.998	75.5	.997	93	.994	.65

© 2026 Baker Hughes Company. Усі права захищено.

Витратні характеристики

Затворний вузол LincolnLog має плавну модифіковану лінійну характеристику регулювання з пропусканням малого потоку протягом перших 15% ходу клапана, як показано на графіку та в таблиці.

Багатоступенева конструкція з початковим малим потоком не допускає значного перепаду тиску на сідлі LincolnLog під час дроселювання за малого підйому. Це суттєво подовжує строк служби вузла та забезпечує надійне герметичне закриття. Водночас підвищується стійкість регулювання за малого відкриття. Від 15% до 100% ходу плунжера забезпечується плавне, точне й безперервне керування потоком. Діапазон регулювання між максимальним номінальним та мінімальним керованим Cv зазвичай становить 50:1.

LincolnLog C_V vs. Хід

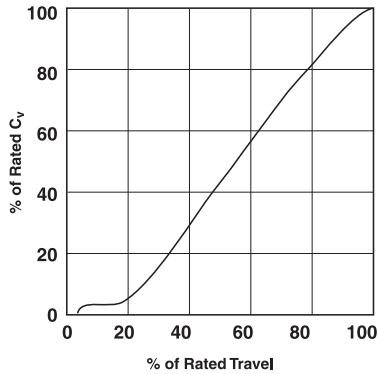

Макс. відкриття (%)	5	10	20	30	40	50	60	70	80	90	100
Відсоток Макс. C_V	•	•	3	15	27	39	52	64	76	88	100

• Зазор Flow лише

Захист сідла затворного вузла

Захист сідла завдяки початковому малому потоку, описаний у попередньому розділі, реалізовано перекриттям проточної частини, як показано нижче.

LincolnLog Перекриття вузла Seat Protection Feature

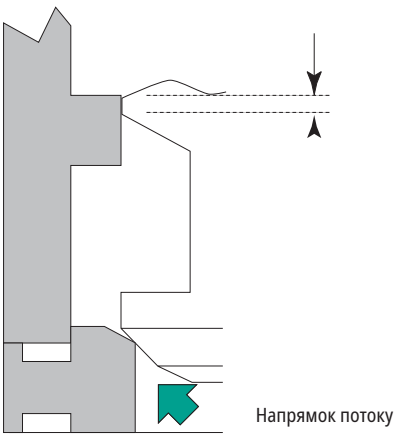

0 - 15 Відсоток of Плунжер Хід

Перекриття проточної частини в закритому стані обмежує площу проходу плунжера.

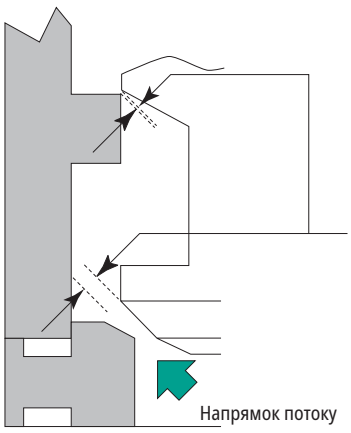

15 - 100 Відсоток of Плунжер Хід

Площа проходу у сідло значно більша за площу пазів плунжера. Тому перепад тиску та швидкість біля критичних ущільнювальних поверхонь обмежені, що запобігає їх пошкодженню.

© 2026 Baker Hughes Company. Усі права захищено.

Рекомендації з розрахунку клапана

Загальні положення
Розрахунок багатоступеневих клапанів LincolnLog виконують за стандартними рівняннями IEC/ISA або за допомогою актуальної програми Baker Hughes Masoneilan для розрахунку й підбору.

Прогнозування шуму
Шум клапана розраховують у програмі Baker Hughes Masoneilan за актуальними рівняннями IEC. Послідовне розміщення ступенів суттєво зменшує шум. Рівень шуму на останньому ступені LincolnLog близький до загального шуму клапана. Перепад тиску на цьому ступені можна визначити з наведеної нижче таблиці та використати для розрахунку шуму.

Вибір затворного вузла
LincolnLog постачається з різними стандартними виконаннями та кількістю ступенів. Кожне виконання має власні співвідношення площ і розподіл перепаду тиску між ступенями. Рекомендована межа ΔP на ступінь - 800 psi (55 бар) для безперервної роботи та до 1000 psi (69 бар) для періодичної. Рекомендовані загальні перепади тиску під час дроселювання наведено нижче.

Спеціальні інженерні рішення
Для режимів скипання рідини співвідношення розширення визначає потрібний розподіл перепаду тиску між ступенями. Для стисливого двофазного потоку або скипання, не охоплених стандартними виконаннями, доступні спеціальні варіанти. За правильним розрахунком і конструкцією звертайтеся до Baker Hughes.

Розподіл перепаду тиску між ступенями

Тип затворного вузла	Кількість Ступені	Staging R [1 та 2]	Перепад тиску		Макс. рекомендований перепад під час дроселювання □P			
					Безперервна робота		Періодична робота	
			Ступені	Fraction of	psi	bar	psi	bar
C	3	1-1-2	1 to 2	.44	1595	110	2030	140
			3	.11				
C	4	1-1-1-2	1 to 3	.31	2248	155	2900	200
			4	.08				
B	4	1-1-2-3	1 to 2	.42	1885	130	2320	160
			3	.11				
			4	.05				
A	4	1-1-2-4	1 to 2	.43	1885	130	2320	160
			3	.11				
			4	.03				
C	6	1-1-1-1-1-2	1 to 5	.19	3625	250	3625	250
			6	.05				
B	6	1-1-1-1-2-3	1 to 4	.23	3480	240	3625	250
			5	.06				
			6	.025				
A	6	1-1-1-1-2-4	1 to 4	.23	3408	235	3625	250
			5	.06				
			6	.014				

1. □Співвідношення ступенів provide approximations of the relative area ratios for each specific Тип затворного вузла. As an example, a Співвідношення ступенів of 1-1-2 indicates that the final stage for that Тип затворного вузла has approximately twice the area of the first two Ступені.
2. Співвідношення ступенів do not have any relative correlation between the different trim types.
3. □Recommended Обмеження for □P per stage are 800 psi (55 bar) for Безперервний duty cycle applications та up to 1000 psi (69 bar) □P per stage for Періодична робота.

Вузол для великих перепадів тиску

Trim Тип	Кількість Ступені	Staging	Перепад тиску на ступені [3][4]		Макс. рекомендований перепад під час дроселювання ΔP	
					Безперервна робота	
			Ступені	Fraction of	Psi	Bar
C	6	1-1-1-1-1-2	1 to 5	.19	5250	362
			6	.05		

1. Співвідношення ступенів provide approximations of the relative area ratios for each specific Тип затворного вузла . As an example, a Співвідношення ступенів of 1-1-2 indicates that the final stage for that Тип затворного вузла has approximately twice the area of the first two Ступені.
2. Співвідношення ступенів do not have any relative correlation between the different trim types.
3. Recommended Обмеження for ΔP per stage are 1000 psi (69 bar) for Безперервний duty cycle applications.
4. ЗМІЦНЕНИЙ Trim includes an Inconel 718/ нержавна сталь 630 H900 / нержавна сталь 630 H1150M / Дуплексна сталь 2205 / Дуплексна сталь S32760 / XM 19 base МАТЕРІАЛ 3 Низька температура carburizing treatment for Плунжер та Напрямна втулка.

© 2026 Baker Hughes Company. Усі права захищено.

Матеріали конструкції

Стандартне виконання 1 to 1.5 дюйм (FTO лише)

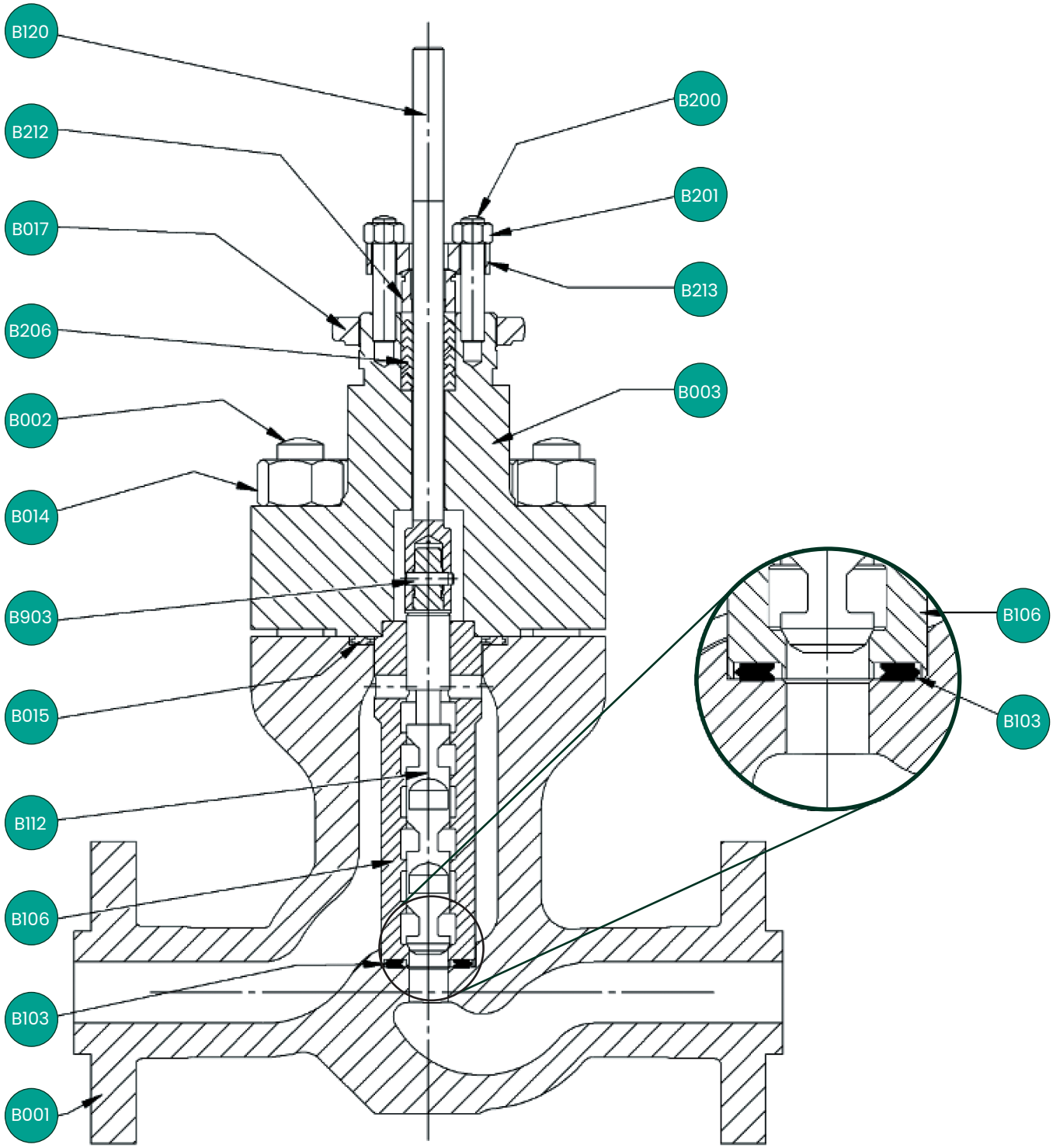

1” to 1.5” Стандартне виконання

© 2026 Baker Hughes Company. Усі права захищено.

Матеріали конструкції

Стандартне виконання 2 дюйм (FTO лише)

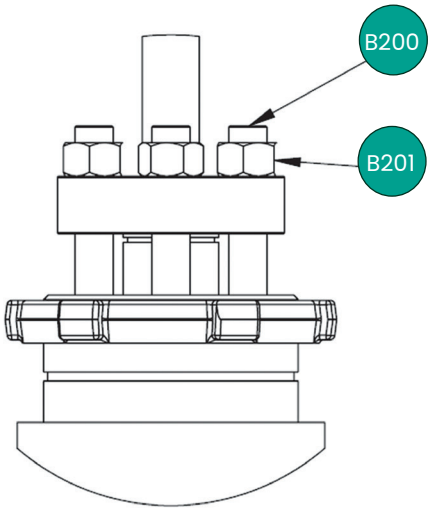

Details Segment for 2”
Виконання

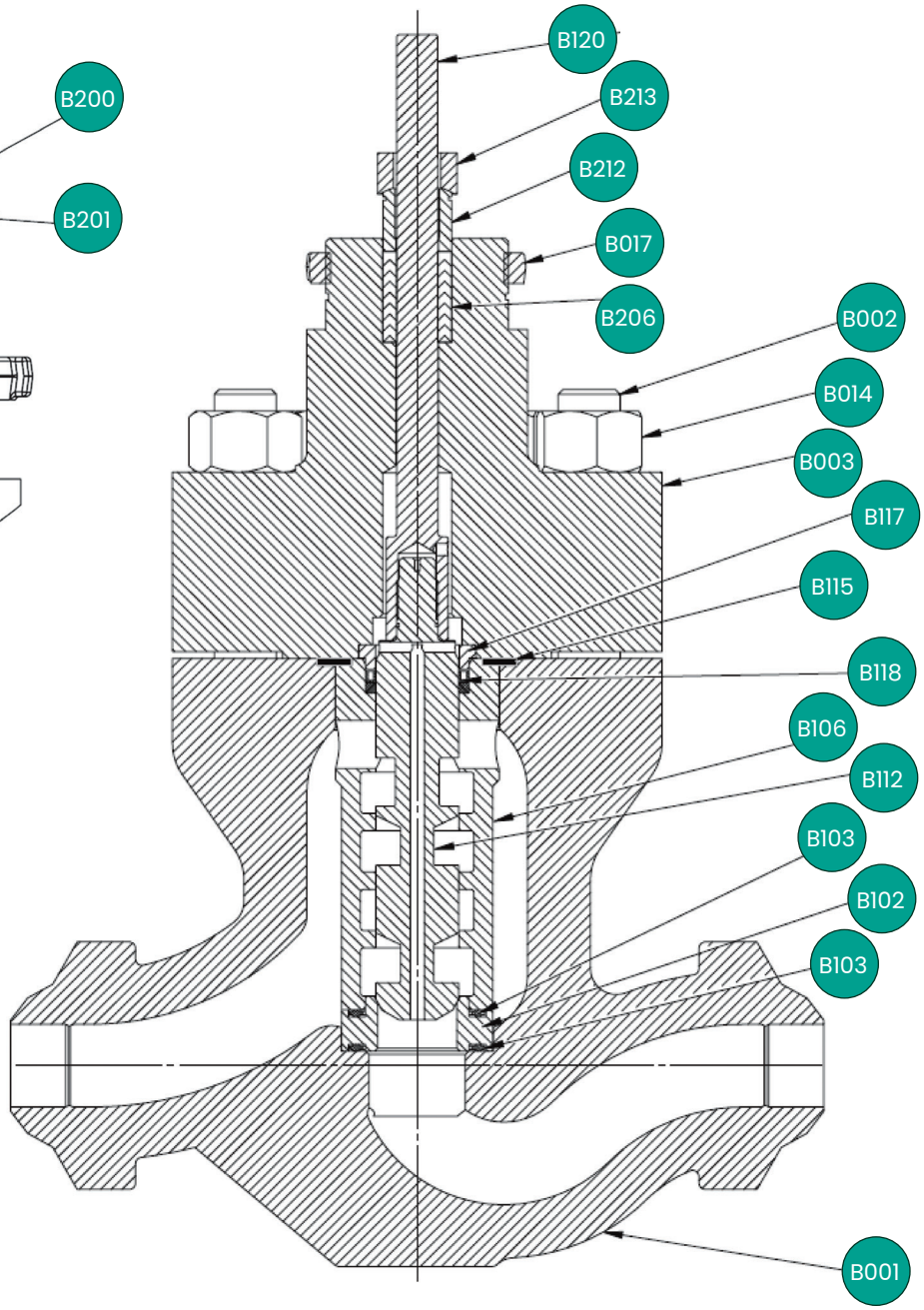

2” Стандартне виконання

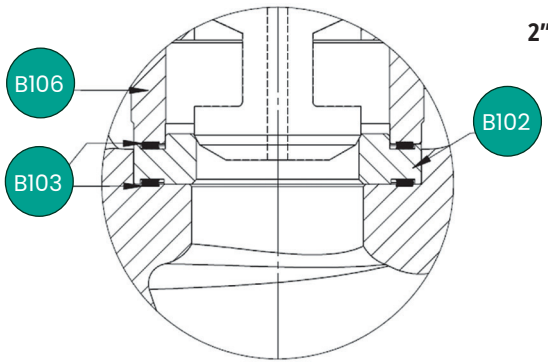

Details Segment for 2” to 8”
Виконання

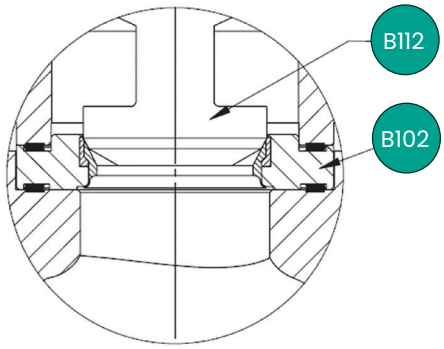

Details Segment for 2” to 8”
М’яке сідло Виконання

© 2026 Baker Hughes Company. Усі права захищено.

Матеріали конструкції

Стандартне виконання 3 to 8 дюйм (FTO лише)

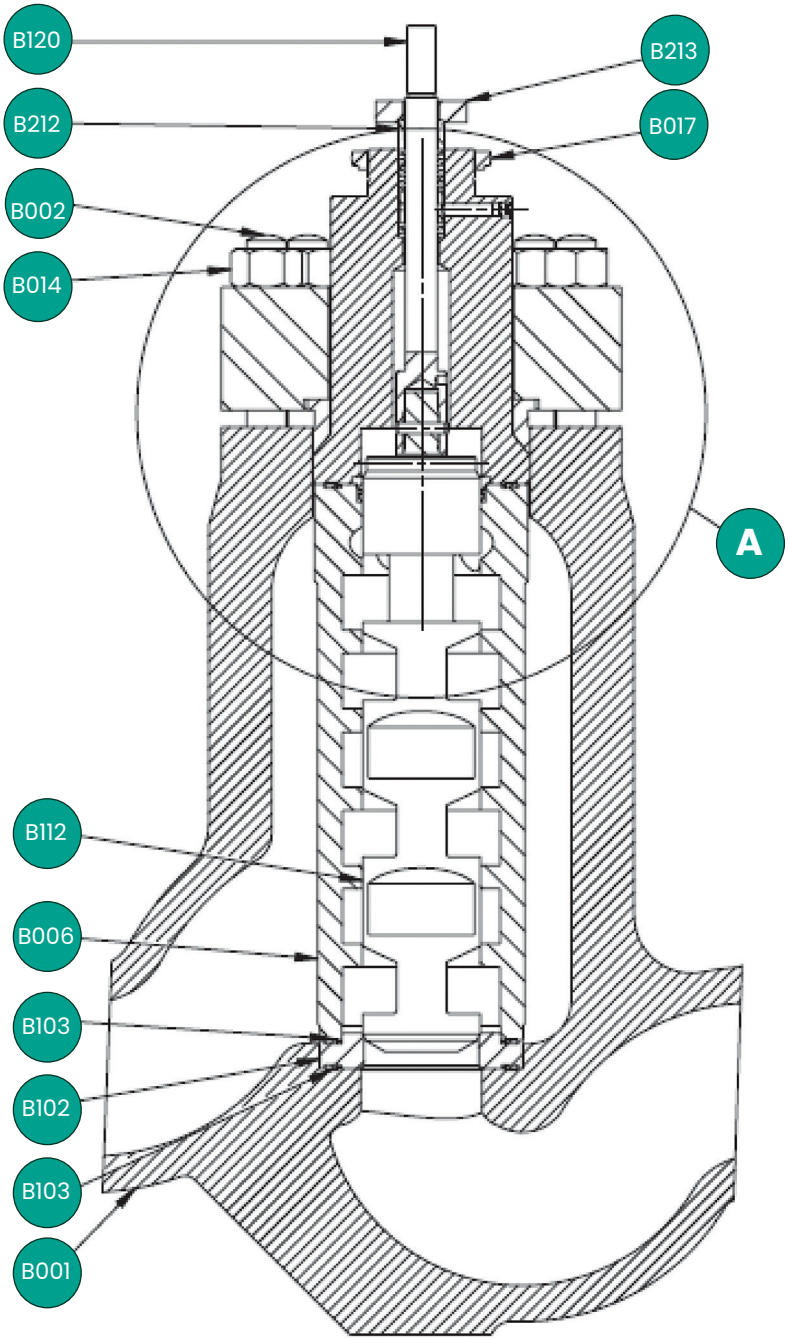

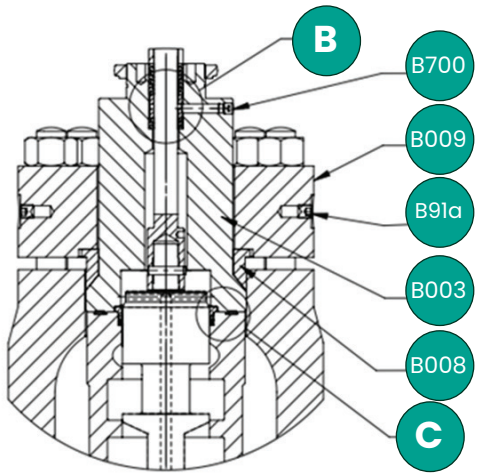

Detail A

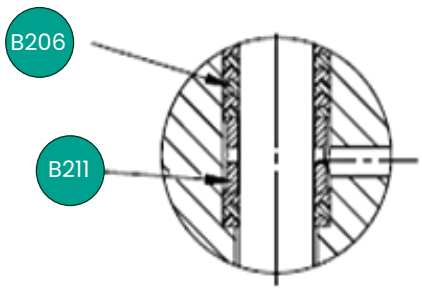

Detail B

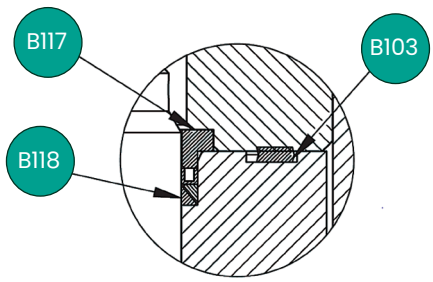

Detail C

3" to 8" Стандартне виконання

© 2026 Baker Hughes Company. Усі права захищено.

Матеріали конструкції

Стандартне виконання 1 дюйм to 1.5 дюйм (FTC лише)

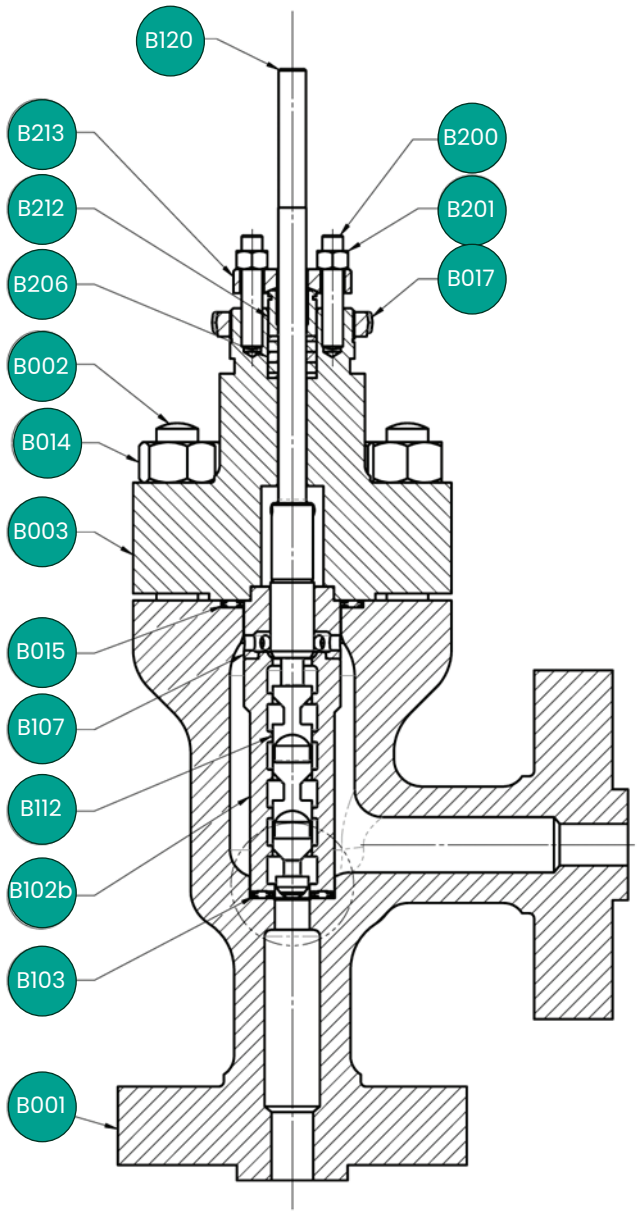

DETAILS SEGMENTS FOR 1" TO 1.5" BODY GASKET TYPE CONSTRUCTION

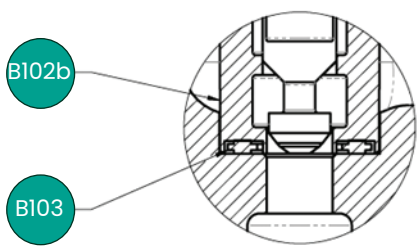

DETAILS SEGMENT FOR 1" TO 1"1/2 CONSTRUCTION

Примітки

1. 1 in. (Потік на закриття) – Незрівноважений configuration лише
2. 1.5 in. (Потік на закриття) – Зрівноважений та Незрівноважений configuration

© 2026 Baker Hughes Company. Усі права захищено.

Матеріали конструкції

Стандартне виконання 2 дюйм (FTC лише)

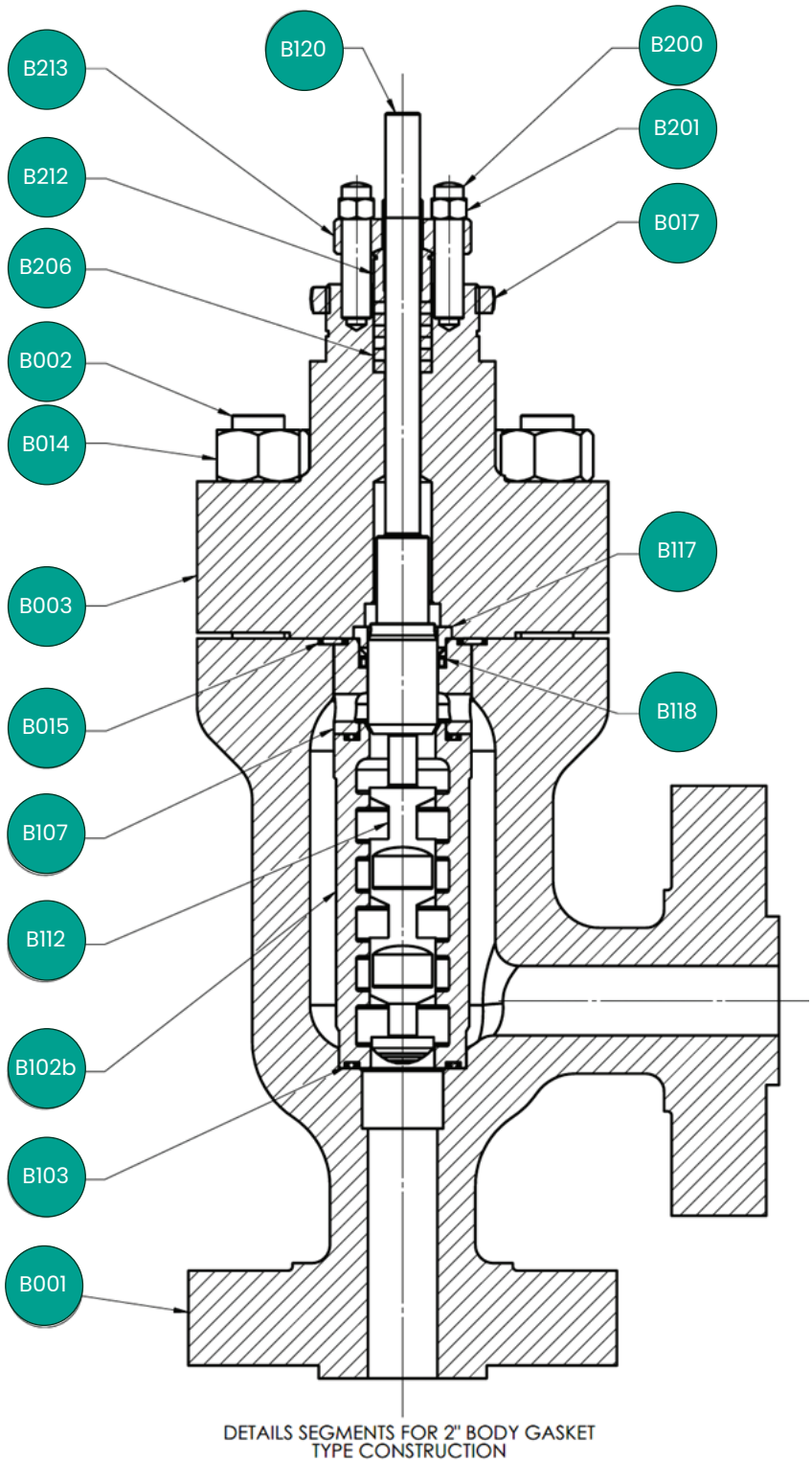

Примітки

:

2 in. (Потік на закриття) – Зрівноважений та Незрівноважений configuration

© 2026 Baker Hughes Company. Усі права захищено.

Матеріали конструкції

Стандартне виконання 3 дюйм to 8 дюйм (FTC лише)

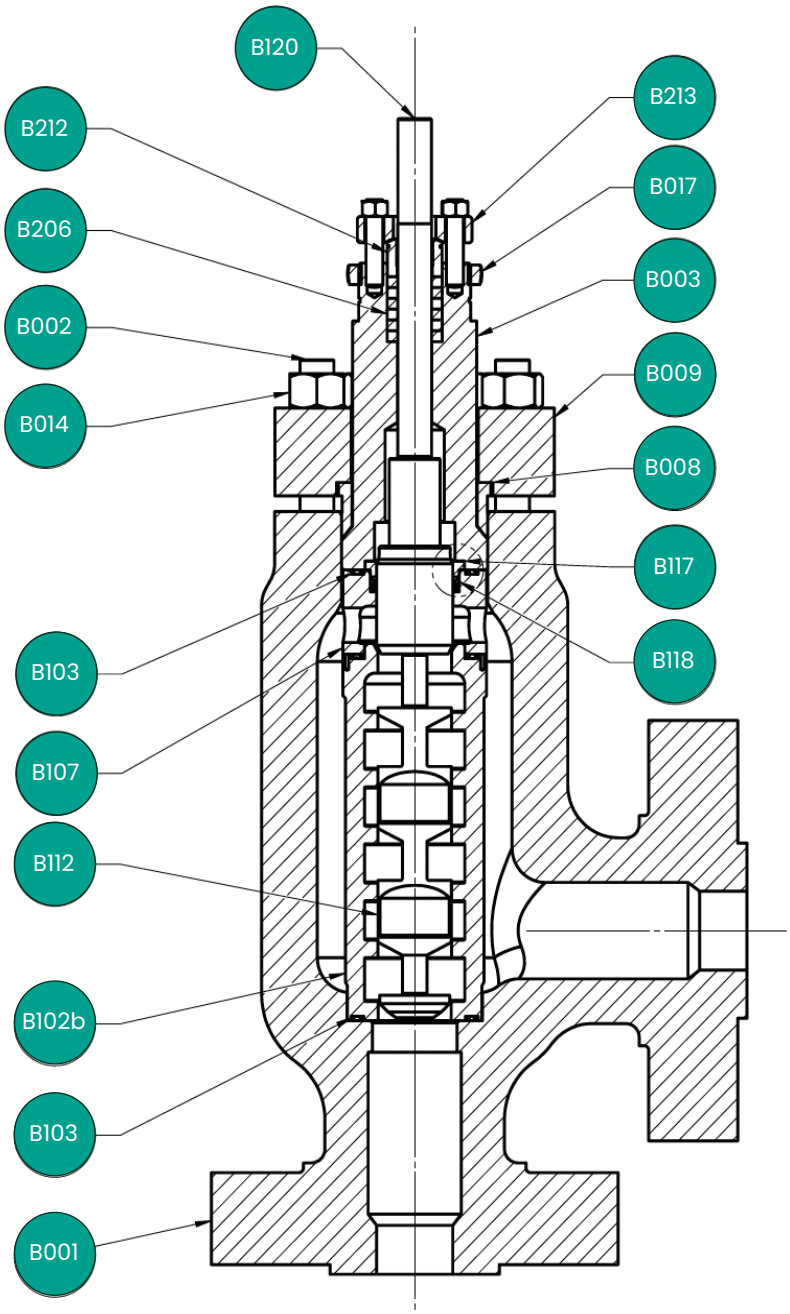

DETAILS SEGMENTS FOR 3"-8" CONSTRUCTION

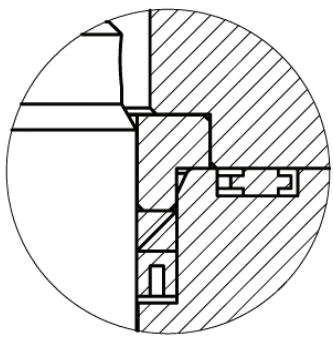

DETAILS SEGMENT FOR 3" TO 8" METAL SEAL CONSTRUCTION

Примітки

1. 3 in. та 4 in. (Потік на закриття) – Зрівноважений та Незрівноважений configuration
2. 6 in. та 8 in. (Потік на закриття) – Зрівноважений configuration лише

© 2026 Baker Hughes Company. Усі права захищено.

Матеріали конструкції

Стандартне виконання з вуглецевої сталі

Розміри клапанів 1" -8" (DN 25-200) ASME Class 600-2500

Поз.	Діапазон температур	-50°F (-45°C)	-20°F (-29°C)	450°F (232°C)	600°F (316°C)
	Найменування	Стандартні матеріали			
B001	Корпус	A216 МАРКА WCC/WCB/ EN 1.619/1.625 АБО ASTM A105 / 1.0436 EN 10222-2			
		ASTM A352 МАРКА LCC HRC 22 Максимум АБО ASTM A350 МАРКА LF2 HRC 22 Максимум			
B002	Шпильки корпусу	ASTM A193 МАРКА B7/EN 1.7225			
		ASTM A320 МАРКА L7 (ASTM +PED)			
B003	Кришка (6)	A216 МАРКА WCC/WCB/ EN 1.619/1.625 АБО ASTM A105 / 1.0436 EN 10222-2			
		ASTM A352 МАРКА LCC HRC 22 Максимум АБО ASTM A350 МАРКА LF2 HRC 22 Максимум			
B008	Металеве ущільнення (5)	Нержавна сталь ТИП 630 H1150M HRC 33 Максимум 3 PTFE-ПОКРИТТЯМ		Нержавна сталь ТИП 630 H1150M HRC 33 Максимум ПОСРІБЛЕНИЙ	
B009	Фланець кришки (5) (6)	A216 МАРКА WCC/WCB/ EN 1.619/1.625		АБО ASTM A105 / 1.0436 EN 10222-2	
		ASTM A352 МАРКА LCC HRC 22 Максимум АБО ASTM A350 МАРКА LF2 HRC 22 Максимум			
B014	Гайки шпильок корпусу	ASTM A194 МАРКА 2H			
		ASTM A194 МАРКА 7 (ASTM +PED)			
B015	Прокладка кришки	316L Нержавна сталь СПІРАЛЬНО-НАВИТА ПРОКЛАДКА З ГРАФІТОВИЙ НАПОВНЮВАЧ			
B017	Гайка кріплення стійки	LOW Вуглецева сталь ЦИНКОВЕ ДИХРОМАТНЕ ПОКРИТТЯ			
B102	Сідлове кільце (3)	НАПЛАВЛЕННЯ ТВЕРДОГО СПЛАВУ STELLITE NO.6 ON 316 Нержавна сталь			
B102b	Seat/Linear (FTC)	НАПЛАВЛЕННЯ ТВЕРДОГО СПЛАВУ STELLITE NO.6 ON ASTM A479 TY XM-19 нержавна сталь			
B103	Сідлове кільце / Напрямна втулка	316L Нержавна сталь СПІРАЛЬНО-НАВИТА ПРОКЛАДКА З ГРАФІТОВИЙ НАПОВНЮВАЧ			
B106	Напрямна втулка	Нержавна сталь ТИП 630 H900			
	Напрямна втулка Високий Drop	Нержавна сталь ТИП 630 H900 + KOLSTERIZING KDUPLEX АБО S3PM			
B107	Клітка (FTC)	нержавна сталь ТИП 630 H900			
B112	Плунжер (Зрівноважений)	НАПЛАВЛЕННЯ ТВЕРДОГО СПЛАВУ STELLITE NO.6 ON 316 НЕРЖАВНА СТАЛЬ		410 Нержавна сталь QT HRC 35 МІН. З ХРОМОВЕ ПОКРИТТЯ АБО 410 Нержавна сталь QT HRC 35 МІН.	
	Плунжер (Незрівноважений)			410 Нержавна сталь QT HRC 35 МІН.	
	Плунжер (Зрівноважений та Незрівноважений) High Перепад тиску	ASTM A479 ТИП XM-19 - HRC 35 Максимум. ТВЕРДІСТЬ COMPLIANCE 3 NACE MR0103 SHALL BE CERTIFIED + KOLSTERISATION K33 АБО S3PA		Нержавна сталь ТИП 630 H900 + KOLSTERIZING KDUPLEX АБО S3PM	
B117	Фіксатор ущільнення (1)	ПІСЛЯ РОЗЧИННОГО ВІДПАЛУ 316 Нержавна сталь			
B118	Зрівноважувальне ущільнення (1) (2) (4)	ПОЛІМЕРНЕ УЩІЛЬНЕННЯ З ПІДТИСКАННЯМ ТИСКОМ			
B120	Шток	17-4 PH Нержавна сталь H1075			
B200	Фланець сальника Studs	ASTM A193 МАРКА B8 CLASS 2			
B201	Гайки фланця сальника	ASTM A194 МАРКА 8			
B206	Комплект сальникової набивки	Carbon Core ПЛЕТЕНИЙ PTFE			
B212	Натискна втулка сальника	ПІСЛЯ РОЗЧИННОГО ВІДПАЛУ 316L Нержавна сталь			
B213	Фланець сальника	ПІСЛЯ РОЗЧИННОГО ВІДПАЛУ 316L НЕРЖАВНА СТАЛЬ		LOW Вуглецева сталь ЦИНКОВЕ ДИХРОМАТНЕ ПОКРИТТЯ	
B903	Штифт плунжера	ПІСЛЯ РОЗЧИННОГО ВІДПАЛУ 316 Нержавна сталь			

Для розміру 1" (DN 25) ущільнення та фіксатор не потрібні.

2. The Зрівноважувальне ущільнення is not required for the Незрівноважений Виконання.
3. Seat is integral witwh Напрямна втулка on 1" -1.5" (DN 25-40) valves.
4. See table on page 5 for ТИСК та ТЕМПЕРАТУРА Обмеження.

6. Кришка та Фланець кришки can be manufactured from either casting АБО forging.
7. МАТЕРІАЛ 3 silver plate is not applicable to nuclear application.

Review use of Додаткові матеріали та configurations for ТЕМПЕРАТУРА ranges indicated. Стандартні матеріали listed may still be applicable depending on specific service conditions. Зверніться до Baker Hughes for appropriate МАТЕРІАЛ combinations.

© 2026 Baker Hughes Company. Усі права захищено.

Матеріали конструкції

Стандартне виконання з нержавної сталі

Розміри клапанів 1" -8" (DN 25-200) ASME Class 600-2500

Поз.	Діапазон температур	−20°F (−29°C)	450°F (232°C)	600°F (316°C)
	Найменування	Стандартні матеріали		
B001	Корпус	ASTM A351 МАРКА CF8M / EN 1.4408 АБО ASTM A182 МАРКА F316 / EN 1.4401		
		ASTM A351 МАРКА CF3M /EN 14408 C:0.03/14409 HRC 22 Максимум АБО ASTM A182 МАРКА F316/F316L / 1.4401/1.4404 EN 10222-5		
B002	Шпильки корпусу	ASTM A193 МАРКА B7/EN 1.7225 - ZINC PLATING		
B003	Кришка (6)	ASTM A351 МАРКА CF8M / EN 1.4408 АБО ASTM A182 МАРКА F316 / EN 1.4401		
		ASTM A351 МАРКА CF3M /EN 14408 C:0.03/14409 HRC 22 Максимум АБО ASTM A182 МАРКА F316/F316L / 1.4401/1.4404 EN 10222-5		
B008	Металеве ущільнення (5)	НЕРЖАВНА СТАЛЬ ТИП 630 H1150M HRC 33 Максимум З PTFE-ПОКРИТТЯМ		НЕРЖАВНА СТАЛЬ ТИП 630 H1150M HRC 33 Максимум ПОСРІБЛЕНИЙ
B009	Фланець кришки (5) (6)	ASTM A351 МАРКА CF8M / EN 1.4408 АБО ASTM A182 МАРКА F316 / EN 1.4401		
		ASTM A351 МАРКА CF3M /EN 14408 C:0.03/14409 CMS-1040 HRC 22 Максимум АБО ASTM A182 МАРКА F316/F316L / 1.4401/1.4404 EN 10222-5		
B014	Гайки шпильок корпусу	ASTM A194 МАРКА 2H - ZINC PLATING		
B015	Прокладка кришки	316L НЕРЖАВНА СТАЛЬ СПІРАЛЬНО-НАВИТА ПРОКЛАДКА З ГРАФІТОВИЙ НАПОВНЮВАЧ		
B017	Гайка кріплення стійки	LOW Вуглецева сталь ЦИНКОВЕ ДИХРОМАТНЕ ПОКРИТТЯ		
B102	Сідлове кільце (3)	НАПЛАВЛЕННЯ ТВЕРДОГО СПЛАВУ STELLITE NO. 6 ON 316 Нержавна сталь		
B102b	Сідло / напрямна (FTC)	НАПЛАВЛЕННЯ ТВЕРДОГО СПЛАВУ STELLITE NO.6 ON ASTM A479 TY XM-19 нержавна сталь		
B103	Прокладки сідла / напрямної	316L НЕРЖАВНА СТАЛЬ СПІРАЛЬНО-НАВИТА ПРОКЛАДКА З ГРАФІТОВИЙ НАПОВНЮВАЧ		
B106	Напрямна втулка	ASTM A479 ТИП XM-19		
	Напрямна втулка High Перепад тиску	ASTM A479 ТИП XM-19 - HRC 35 Максимум.ВІДПОВІДНІСТЬ ТВЕРДОСТІ ВИМОГАМ NACE MR0103 SHALL BE CERTIFIED + KOLSTERISATION K33 АБО S3PA		
	Плунжер (Незрівноважений)	НЕРЖАВНА СТАЛЬ ТИП 630 H1150M З ХРОМОВЕ ПОКРИТТЯ		
	Плунжер (Зрівноважений та Незрівноважений High Перепад тиску) (2)	Нержавна сталь ТИП 630 H1150M HRC 33 Максимум. ВІДПОВІДНІСТЬ ТВЕРДОСТІ ВИМОГАМ NACE MR0103 та MR0175 SHALL BE CERTIFIED + KOLSTERIZING KDUPLEX АБО S3PM		
B107	Клітка (FTC)	ASTM A479 ТИП XM-19		
B112	Плунжер (Зрівноважений)	НЕРЖАВНА СТАЛЬ ТИП 630 H1150M З ХРОМОВЕ ПОКРИТТЯ		
	Плунжер (Незрівноважений)	НЕРЖАВНА СТАЛЬ ТИП 630 H1150M З ХРОМОВЕ ПОКРИТТЯ		
	Плунжер (Зрівноважений та Unbal anced High Перепад тиску)	НЕРЖАВНА СТАЛЬ ТИП 630 H1150M HRC 33 Максимум. ВІДПОВІДНІСТЬ ТВЕРДОСТІ ВИМОГАМ NACE MR0103 та MR0175 SHALL BE CERTIFIED + KOLSTERIZING KDUPLEX АБО S3PM		
B117	Фіксатор ущільнення (1)	ПІСЛЯ РОЗЧИННОГО ВІДПАЛУ 316 Нержавна сталь		
B118	Зрівноважувальне ущільнення (1) (2) (4)	ПОЛІМЕРНЕ УЩІЛЬНЕННЯ З ПІДТИСКАННЯМ ТИСКОМ		
B120	Шток	ASTM A479 ТИП XM-19		
B200	Шпильки фланця сальника	ASTM A193 МАРКА B8 CLASS 2		
B201	Гайки фланця сальника	ASTM A194 МАРКА 8		
B206	Комплект сальникової набивки	CARBON CORE ПЛЕТЕНИЙ PTFE		
B212	Натискна втулка сальника	ПІСЛЯ РОЗЧИННОГО ВІДПАЛУ 316L Нержавна сталь		
B213	Фланець сальника	LOW Вуглецева сталь ЦИНКОВЕ ДИХРОМАТНЕ ПОКРИТТЯ		
B903	Штифт плунжера	ПІСЛЯ РОЗЧИННОГО ВІДПАЛУ 316 Нержавна сталь		

Для розміру 1" (DN 25) ущільнення та фіксатор не потрібні.

2. The Зрівноважувальне ущільнення is not required for the Незрівноважений Виконання.
3. Seat is integral З Напрямна втулка on 1" (DN 25) та 1 1/2" (DN 40) valves.
4. See table on page 5 for ТИСК та ТЕМПЕРАТУРА Обмеження.
6. Кришка та Фланець кришки can be manufactured from either casting АБО
7. МАТЕРІАЛ 3 silver plate is not applicable to nuclear application.

© 2026 Baker Hughes Company. Усі права захищено.

Матеріали конструкції

Стандартне виконання зі сталі 347

Розміри клапанів 1" -8" (DN 25-200) ASME Class 600-2500

Поз.	Діапазон температур	-20°F (-29°C)	450°F (232°C)	600°F (316°C)
	Найменування	Стандартні матеріали		
B001	Корпус	ASTM A351 МАРКА CF8C HRC 22 Максимум АБО ASTM A182 МАРКА F347 HRC 22 Максимум (ASTM)		
		ASTM A351 МАРКА CF8C HRC 22 Максимум /ASTM A182 МАРКА F347 HRC 22 Максимум (ASTM + PED)		
B002	Шпильки корпусу	ASTM A193 GR B7/EN 1.7225 - ZINC PLATING		
B003	Кришка (6)	ASTM A351 МАРКА CF8C HRC 22 Максимум АБО ASTM A182 МАРКА F347 HRC 22 Максимум (ASTM)		
		ASTM A351 МАРКА CF8C HRC 22 Максимум /ASTM A182 МАРКА F347 HRC 22 Максимум (ASTM + PED)		
B008	Металеве ущільнення (5)	нержавна сталь ТИП 630 H1150M HRC 33 Максимум З PTFE-ПОКРИТТЯМ		нержавна сталь ТИП 630 H1150M HRC 33 Максимум ПОСРІБЛЕНИЙ
B009	Фланець кришки (5) (6)	ASTM A351 МАРКА CF8C HRC 22 Максимум АБО ASTM A182 МАРКА F347 HRC 22 Максимум (ASTM)		
		ASTM A351 МАРКА CF8C HRC 22 Максимум /ASTM A182 МАРКА F347 HRC 22 Максимум (ASTM + PED)		
B014	Гайки шпильок корпусу	ASTM A194 МАРКА 2H - Zinc Plating		
B015	Прокладка кришки	316L нержавна сталь СПІРАЛЬНО-НАВИТА ПРОКЛАДКА З ГРАФІТОВИЙ НАПОВНЮВАЧ		
B017	Гайка кріплення стійки	LOW Вуглецева сталь ЦИНКОВЕ ДИХРОМАТНЕ ПОКРИТТЯ		
B102	Сідлове кільце (3)	ПІСЛЯ РОЗЧИННОГО ВІДПАЛУ 347 нержавна сталь HRC 22 Максимум + НАПЛАВЛЕННЯ ТВЕРДОГО СПЛАВУ STELLITE 6		
B102b	Сідло / напрямна (FTC)	НАПЛАВЛЕННЯ ТВЕРДОГО СПЛАВУ STELLITE 6 ON XM-19 нержавна сталь		
B103	Сідлове кільце / Напрямна втулка	316L нержавна сталь СПІРАЛЬНО-НАВИТА ПРОКЛАДКА З ГРАФІТОВИЙ НАПОВНЮВАЧ		
B106	Напрямна втулка (8) (FTO)	ASTM A479 ТИП XM-19		
		FERRALIUM СПЛАВ 255 HRC 28 Максимум		
	Напрямна втулка High Перепад тиску	ASTM B637 МАРКА NO7718 HRC 40 Максимум. ВІДПОВІДНІСТЬ ТВЕРДОСТІ ВИМОГАМ NACE MR0103 SHALL BE CERTIFIED + KOLSTERISATION Double K33 АБО S3PM		
B107	Клітка (FTC)	ASTM A479 ТИП XM-19		
B112	Плунжер (Зрівноважений) (8)	ПІСЛЯ РОЗЧИННОГО ВІДПАЛУ 347 нержавна сталь HRC 22 Максимум + НАПЛАВЛЕННЯ ТВЕРДОГО СПЛАВУ STELLITE NO.6		
		ASTM B637 СПЛАВ HRC 40 МАКС. – НІКЕЛЬОВАНИЙ		
	Плунжер (Un-Зрівноважений) (8)	ПІСЛЯ РОЗЧИННОГО ВІДПАЛУ 347 нержавна сталь HRC 22 Максимум + НАПЛАВЛЕННЯ ТВЕРДОГО СПЛАВУ STELLITE NO.6		
		ASTM B637 СПЛАВ HRC 40 МАКС. – НІКЕЛЬОВАНИЙ		
	Плунжер (Зрівноважений & Незрівноважений High Перепад тиску)	ASTM B637 МАРКА NO7718 HRC 40 Максимум. ВІДПОВІДНІСТЬ ТВЕРДОСТІ ВИМОГАМ NACE MR0103 SHALL BE CERTIFIED + KOLSTERISATION Double K33 АБО S3PM		
B117	Фіксатор ущільнення (1)	ПІСЛЯ РОЗЧИННОГО ВІДПАЛУ 347 нержавна сталь HRC 22 МАКС.		
B118	Зрівноважувальне ущільнення (1) (2) (4)	ПРУЖИНА ELGILOY 3 FLUOROLOY A21 JACKET & ОПОРНІ КІЛЬЦЯ		
B120	Шток	ASTM A479 ТИП XM-19		
B200	Шпильки фланця сальника	ASTM A193 МАРКА B8 CLASS 2		
B201	Гайки фланця сальника	ASTM A194 МАРКА 8		
B206	Комплект сальникової набивки	CARBON CORE ПЛЕТЕНИЙ PTFE		
B212	Натискна втулка сальника	ПІСЛЯ РОЗЧИННОГО ВІДПАЛУ 316L Нержавна сталь		
B213	Фланець сальника	ПІСЛЯ РОЗЧИННОГО ВІДПАЛУ 316L Нержавна сталь		LOW Вуглецева сталь ЦИНКОВЕ ДИХРОМАТНЕ ПОКРИТТЯ
B903	Штифт плунжера	ПІСЛЯ РОЗЧИННОГО ВІДПАЛУ 347 нержавна сталь HRC 22 МАКС.		

Примітки:

1. The seal та retainer are not required for 1" [DN 25] Розмір.
2. The Зрівноважувальне ущільнення is not required for the Незрівноважений Виконання.
3. Seat is integral З Напрямна втулка on 1" [DN 25] та 1-1/2" [DN 40] valves
4. See graphic on page 6 for ТИСК та ТЕМПЕРАТУРА Обмеження
5. 3" [DN 80] - 8" [DN 200] valves
6. Кришка та Фланець кришки can be manufactured from either casting АБО forging.
7. МАТЕРІАЛ 3 silver plate is not applicable to nuclear application
8. Use XM-19 Напрямна втулка З 347 St. St Плунжер та Ferralium СПЛАВ Напрямна втулка З Inconel Плунжер (N07718). 347 St. St is the standard Плунжер МАТЕРІАЛ. Inconel plugs to be used for erosive applications.

© 2026 Baker Hughes Company. Усі права захищено.

Матеріали конструкції

Стандартне виконання з хромомолібденової сталі

Розміри клапанів 1" -8" (DN 25-200) ASME Class 600-2500

Поз.	Діапазон температур	-20°F (-29°C)	450°F (232°C)	550°F (288°C)	600°F (316°C)
	Найменування	Стандартні матеріали			
B001	Корпус	ASTM A217 МАРКА WC9 HRC 22 Максимум АБО ASTM A182 МАРКА F22 CLASS 3 NORMALIZED та TEMPERED			
		ASTM A217 МАРКА WC6/EN 1.7357 EN10213 HRC 22 Максимум АБО ASTM A182 МАРКА F11 CLASS 2 NORMALIZED та TEMPERED			
B002	Шпильки корпусу	ASTM A193 GR B7/EN 1.7225			
B003	Кришка (6)	ASTM A217 МАРКА WC9 HRC 22 Максимум АБО ASTM A182 МАРКА F22 CLASS 3 NORMALIZED та TEMPERED			
		ASTM A217 МАРКА WC6/EN 1.7357 EN10213 CMS-1040 HRC 22 Максимум АБО ASTM A182 МАРКА F11 CLASS 2 NORMALIZED та TEMPERED			
B008	Металеве ущільнення (5)	нержавна сталь ТИП 630 H1150M HRC 33 Максимум 3 PTFE-ПОКРИТТЯМ		нержавна сталь ТИП 630 H1150M HRC 33 Максимум ПОСРІБЛЕНИЙ (8)	
B009	Фланець кришки (5) (6)	ASTM A217 МАРКА WC9 HRC 22 Максимум АБО ASTM A182 МАРКА F22 CLASS 3 NORMALIZED та TEMPERED			
		ASTM A217 МАРКА WC6 HRC 22 Максимум АБО ASTM A182 МАРКА F11 CLASS 2 NORMALIZED та TEMPERED			
B014	Гайки шпильок корпусу	ASTM A194 МАРКА 2H			
B015	Прокладка кришки	316L нержавна сталь СПІРАЛЬНО-НАВИТА ПРОКЛАДКА З ГРАФІТОВИЙ НАПОВНЮВАЧ			
B017	Гайка кріплення стійки	LOW Вуглецева сталь ЦИНКОВЕ ДИХРОМАТНЕ ПОКРИТТЯ			
B102	Сідлове кільце (3)	НАПЛАВЛЕННЯ ТВЕРДОГО СПЛАВУ STELLITE NO.6 ON 316 Нержавна сталь			
B102b	Сідло / напрямна (FTC)	НАПЛАВЛЕННЯ ТВЕРДОГО СПЛАВУ STELLITE NO.6 ON XM-19 нержавна сталь			
B103	Сідлове кільце / Напрямна втулка	316L нержавна сталь СПІРАЛЬНО-НАВИТА ПРОКЛАДКА З ГРАФІТОВИЙ НАПОВНЮВАЧ			
B106	Напрямна втулка (FTO)	нержавна сталь ТИП 630 H900			
	Напрямна втулка Високий тиск	нержавна сталь ТИП 630 H900 + KOLSTERIZING KDUPLEX АБО S3PM			
B107	Клітка (FTC)	нержавна сталь ТИП 630 H900			
B112	Плунжер (Зрівноважений)	410 нержавна сталь QT HRC 35 MIH.			
		410 нержавна сталь QT HRC 35 MIH. З ХРОМОВЕ ПОКРИТТЯ			
	Плунжер (Un-Зрівноважений)	410 нержавна сталь QT HRC 35 MIH.			
	Плунжер (Зрівноважений & Незрівноважений High Перепад тиску)	нержавна сталь ТИП 630 H900 + KOLSTERIZING KDUPLEX АБО S3PM			
B117	Фіксатор ущільнення (1)	ПІСЛЯ РОЗЧИННОГО ВІДПАЛУ 316 Нержавна сталь			
B118	Зрівноважувальне ущільнення (1) (2) (4)	ПРУЖИНА ELGILOY 3 FLUOROLOY A21 JACKET & ОПОРНІ КІЛЬЦЯ			
B120	Шток	17-4 PH Нержавна сталь H1075			
B200	Фланець сальника Studs	ASTM A193 МАРКА B8 CLASS 2			
B201	Гайки фланця сальника	ASTM A194 МАРКА 8			
B206	Комплект сальникової набивки	CARBON CORE ПЛЕТЕНИЙ PTFE			
B212	Натискна втулка сальника	ПІСЛЯ РОЗЧИННОГО ВІДПАЛУ 316L Нержавна сталь			
B213	Фланець сальника	ПІСЛЯ РОЗЧИННОГО ВІДПАЛУ 316L Нержавна сталь		LOW Вуглецева сталь ЦИНКОВЕ ДИХРОМАТНЕ ПОКРИТТЯ	
B903	Штифт плунжера	ПІСЛЯ РОЗЧИННОГО ВІДПАЛУ 316 Нержавна сталь			

Примітки:

1. The seal та retainer are not required for 1" [DN 25] Розмір.
2. The Зрівноважувальне ущільнення is not required for the Незрівноважений Виконання.
3. Seat is integral 3 Напрямна втулка on 1" [DN 25] & 1 1/2" [DN 40] valves
4. See graphic on page 6 for ТИСК та ТЕМПЕРАТУРА Обмеження
5. 3" [DN 80] - 8" [DN 200] valves
6. Кришка та Фланець кришки can be manufactured from either casting АБО forging.
7. Note deleted.
8. МАТЕРІАЛ 3 Silver Plate is not applicable to nuclear application.

© 2026 Baker Hughes Company. Усі права захищено.

Матеріали конструкції

Стандартне виконання з дуплексної сталі 22Cr

Розміри клапанів 1" -8" (DN 25-200) ASME Class 600-2500

Поз.	Діапазон температур	-20°F (-29°C)	450°F (232°C)	500°F (260°C)
	Найменування	Стандартні матеріали		
B001	Корпус	ASTM A995 МАРКА 4A АБО ASTM A182 GR F51 HRC 28 Максимум (ASTM) ASTM A995 GR 4A + PMA 178 АБО ASTM A182 GR F51 PER CMS 1041 + PMA 130 (ASTM+PED)		
B002	Шпильки корпусу	ASTM A193 GR B7/EN 1.7225 - ZINC PLATING		
B003	Кришка (6)	ASTM A995 МАРКА 4A АБО ASTM A182 GR F51 HRC 28 Максимум (ASTM)		
		ASTM A995 GR 4A + PMA 178 АБО ASTM A182 GR F51 + PMA 130 (ASTM+PED)		
B008	Металеве ущільнення (5)	нержавна сталь ТИП 630 H1150M HRC 33 Максимум 3 PTFE-ПОКРИТТЯМ		нержавна сталь ТИП 630 H1150M HRC 33 Максимум ПОСРІБЛЕНИЙ
B009	Фланець кришки (5) (6)	ASTM A995 МАРКА 4A АБО ASTM A182 GR F51 HRC 28 Максимум (ASTM) ASTM A995 GR 4A + PMA 178 АБО ASTM A182 GR F51 + PMA 130 (ASTM+PED)		
B014	Гайки шпильок корпусу	ASTM A194 МАРКА 2H - Zinc Plating		
B015	Прокладка кришки	316L нержавна сталь СПІРАЛЬНО-НАВИТА ПРОКЛАДКА З ГРАФІТОВИЙ НАПОВНЮВАЧ		
B017	Гайка кріплення стійки	LOW Вуглецева сталь ЦИНКОВЕ ДИХРОМАТНЕ ПОКРИТТЯ		
B102	Сідлове кільце (3)	2205 Нержавна сталь (Дуплексна сталь) HRC 28 Максимум + НАПЛАВЛЕННЯ ТВЕРДОГО СПЛАВУ STELLITE NO.6		
B102b	Сідло / напрямна (FTC)	НАПЛАВЛЕННЯ ТВЕРДОГО СПЛАВУ STELLITE NO.6 ON ПІСЛЯ РОЗЧИННОГО ВІДПАЛУ 2205 AUSTENO-FERRITIC ST.ST.(Дуплексна сталь) ТВЕРДІСТЬ HRC 28 МАКС. + ENP		
B103	Сідлове кільце / Напрямна втулка Gas	316L нержавна сталь СПІРАЛЬНО-НАВИТА ПРОКЛАДКА З ГРАФІТОВИЙ НАПОВНЮВАЧ		
B106	Напрямна втулка (FTO)	ПІСЛЯ РОЗЧИННОГО ВІДПАЛУ 2205 Нержавна сталь (Дуплексна сталь) 28 HRC Максимум + ENP		
	Напрямна втулка High Перепад тиску	ПІСЛЯ РОЗЧИННОГО ВІДПАЛУ 2205 Нержавна сталь (Дуплексна сталь) 28 HRC Максимум + KOLSTERISATION K Дуплексна сталь АБО S3PD		
B107	Клітка (FTC)	ПІСЛЯ РОЗЧИННОГО ВІДПАЛУ 2205 Нержавна сталь (Дуплексна сталь) 28 HRC Максимум + ENP		
B112	Плунжер (Зрівноважений)	2205 Нержавна сталь (Дуплексна сталь) HRC 28 Максимум + НАПЛАВЛЕННЯ ТВЕРДОГО СПЛАВУ STELLITE NO.6		
	Плунжер (Un-Зрівноважений)	2205 Нержавна сталь (Дуплексна сталь) HRC 28 Максимум + НАПЛАВЛЕННЯ ТВЕРДОГО СПЛАВУ STELLITE NO.6		
	Плунжер (Зрівноважений & Незрівноважений High Pressure Drop)	ПІСЛЯ РОЗЧИННОГО ВІДПАЛУ 2205 Нержавна сталь (Дуплексна сталь) 28 HRC Максимум + KOLSTERISATION K Дуплексна сталь АБО S3PD		
B117	Фіксатор ущільнення (1)	ПІСЛЯ РОЗЧИННОГО ВІДПАЛУ 316L HRC 22 Максимум Нержавна сталь		
B118	Зрівноважувальне ущільнення (1) (2) (4)	ПРУЖИНА ELGILOY 3 FLUOROLOY A21 JACKET & ОПОРНІ КІЛЬЦЯ		
B120	Шток	ПІСЛЯ РОЗЧИННОГО ВІДПАЛУ 2205 Нержавна сталь (Дуплексна сталь) HRC 28 Максимум АБО ASTM B637 МАРКА NO7718 HRC 40 Максимум		
B200	Шпильки фланця сальника	ASTM A193 МАРКА B8 CLASS 2		
B201	Гайки фланця сальника	ASTM A194 МАРКА 8		
B206	Комплект сальникової набивки	CARBON CORE ПЛЕТЕНИЙ PTFE		
B212	Натискна втулка сальника	ПІСЛЯ РОЗЧИННОГО ВІДПАЛУ 316L Нержавна сталь		
B213	Фланець сальника	ПІСЛЯ РОЗЧИННОГО ВІДПАЛУ 316L Нержавна сталь		LOW Вуглецева сталь ЦИНКОВЕ ДИХРОМАТНЕ ПОКРИТТЯ
B903	Штифт плунжера	ПІСЛЯ РОЗЧИННОГО ВІДПАЛУ 2205 Нержавна сталь (Дуплексна сталь) HRC 28 Максимум		

Примітки:

1. The seal та retainer are not required for 1" [DN 25] Розмір.
2. The Зрівноважувальне ущільнення is not required for the Незрівноважений Виконання.
3. Seat is integral 3 Напрямна втулка on 1" [DN 25] та 1-1/2" [DN 40] valves
4. See graphic on page 5 for ТИСК & ТЕМПЕРАТУРА Обмеження.
5. 3" [DN 80] - 8" [DN 200] valves
6. Кришка та Фланець кришки can be manufactured from either casting АБО forging.
7. МАТЕРІАЛ 3 silver plate is not applicable to nuclear application

© 2026 Baker Hughes Company. Усі права захищено.

Матеріали конструкції

Стандартне виконання з дуплексної сталі 25Cr

Розміри клапанів 1" -8" (DN 25-200) ASME Class 600-2500

Поз.	Діапазон температур	-20°F (-29°C)	450°F (232°C)	600°F (316°C)
	Найменування	Стандартні матеріали		
B001	Корпус	ASTM A995 МАРКА 6A АБО ASTM A182 GR F55 HRC 32 Максимум (ASTM)		
		ASTM A 995 GR 6A + PMA 167 АБО ASTM A 182 GR F55 + PMA 140 (ASTM+PED)		
B002	Шпильки корпусу	ASTM A193 GR B7- ZINC PLATING		
B003	Кришка (6)	ASTM A995 МАРКА 6A АБО ASTM A182 GR F55 HRC 32 Максимум (ASTM)		
		ASTM A 995 GR 6A + PMA 167 АБО ASTM A 182 GR F55 + PMA 140 (ASTM+PED)		
B008	Металеве ущільнення (5)	нержавна сталь ТИП 630 H1150M HRC 33 Максимум 3 PTFE-ПОКРИТТЯМ	нержавна сталь ТИП 630 H1150M HRC 33 Максимум ПОСРІБЛЕНИЙ (7)	
B009	Фланець кришки (5) (6)	ASTM A995 МАРКА 6A АБО ASTM A182 GR F55 HRC 32 Максимум (ASTM)		
		ASTM A 995 GR 6A + PMA 167 АБО ASTM A 182 GR F55 + PMA 140 (ASTM+PED)		
B014	Гайки шпильок корпусу	ASTM A194 МАРКА 2H - Zinc Plating		
B015	Прокладка кришки	316L нержавна сталь СПІРАЛЬНО-НАВИТА ПРОКЛАДКА З ГРАФІТОВИЙ НАПОВНЮВАЧ		
B017	Гайка кріплення стійки	LOW Вуглецева сталь ЦИНКОВЕ ДИХРОМАТНЕ ПОКРИТТЯ		
B102	Сідлове кільце (3)	НАПЛАВЛЕННЯ ТВЕРДОГО СПЛАВУ STELLITE 6 ON ПІСЛЯ РОЗЧИННОГО ВІДПАЛУ Супердуплексна сталь AUSTENO-FERRITIQUE Нержавна сталь HRC 32 Максимум		
B102b	Сідло / напрямна (FTC)	НАПЛАВЛЕННЯ ТВЕРДОГО СПЛАВУ STELLITE 6 ON ПІСЛЯ РОЗЧИННОГО ВІДПАЛУ Супердуплексна сталь AUSTENO-FERRITIQUE Нержавна сталь HRC 32 Максимум + ENP		
B103	Сідлове кільце / Напрямна втулка	316L нержавна сталь СПІРАЛЬНО-НАВИТА ПРОКЛАДКА З ГРАФІТОВИЙ НАПОВНЮВАЧ		
B106	Напрямна втулка (FTO)	Супердуплексна сталь AUSTENO-FERRITIQUE Нержавна сталь HRC 32 Максимум + ENP		
	Напрямна втулка Високий тиск	ПІСЛЯ РОЗЧИННОГО ВІДПАЛУ Супердуплексна сталь AUSTENO-FERRITIQUE Нержавна сталь HRC 32 Максимум + KOLSTERISATION K Дуплексна сталь АБО S3PD		
B107	Клітка (FTC)	Супердуплексна сталь AUSTENO-FERRITIQUE Нержавна сталь HRC 32 Максимум + ENP		
B112	Плунжер (Зрівноважений)	НАПЛАВЛЕННЯ ТВЕРДОГО СПЛАВУ STELLITE 6 ON ПІСЛЯ РОЗЧИННОГО ВІДПАЛУ Супердуплексна сталь AUSTENO-FERRITIQUE Нержавна сталь HRC 32 Максимум		
	Плунжер (Un-Зрівноважений)	НАПЛАВЛЕННЯ ТВЕРДОГО СПЛАВУ STELLITE 6 ON ПІСЛЯ РОЗЧИННОГО ВІДПАЛУ Супердуплексна сталь AUSTENO-FERRITIQUE Нержавна сталь HRC 32 Максимум		
	Плунжер (Зрівноважений & Незрівноважений High Перепад тиску)	ПІСЛЯ РОЗЧИННОГО ВІДПАЛУ Супердуплексна сталь AUSTENO-FERRITIQUE Нержавна сталь HRC 32 Максимум + KOLSTERISATION K Duplex АБО S3PD		
B117	Фіксатор ущільнення (1)	ПІСЛЯ РОЗЧИННОГО ВІДПАЛУ 316L HRC 22 Максимум Нержавна сталь		
B118	Зрівноважувальне ущільнення (1) (2) (4)	ПРУЖИНА ELGILOY 3 FLUOROLOY A21 JACKET & ОПОРНІ КІЛЬЦЯ		
B120	Шток	Супердуплексна сталь AUSTENO-FERRITIQUE Нержавна сталь (ТИП UNS S32760) HRC 32 Максимум АБО ASTM B637 МАРКА NO7718 HRC 40 Максимум		
B200	Фланець сальника Studs	ASTM A193 МАРКА B8 CLASS 2		
B201	Гайки фланця сальника	ASTM A194 МАРКА 8		
B206	Комплект сальникової набивки	CARBON CORE ПЛЕТЕНИЙ PTFE		
B212	Натискна втулка сальника	ПІСЛЯ РОЗЧИННОГО ВІДПАЛУ 316L Нержавна сталь		
B213	Фланець сальника	ПІСЛЯ РОЗЧИННОГО ВІДПАЛУ 316L Нержавна сталь	ПІСЛЯ РОЗЧИННОГО ВІДПАЛУ 316L Нержавна сталь	
B903	Штифт плунжера	Супердуплексна сталь AUSTENO-FERRITIQUE Нержавна сталь HRC 32 Максимум		

Примітки:

1. The seal та retainer are not required for 1" [DN 25] Розмір.
2. The Зрівноважувальне ущільнення is not required for the Незрівноважений Виконання.
3. Seat is integral 3 Напрямна втулка on 1" [DN 25] & 1 1/2" [DN 40] valves
4. See graphic on page 6 for ТИСК & ТЕМПЕРАТУРА Обмеження.
5. 3" [DN 80] - 8" [DN 200] valves.
6. Кришка та Фланець кришки can be manufactured from either casting АБО forging.
7. МАТЕРІАЛ 3 Silver Plate is not applicable to nuclear application.

© 2026 Baker Hughes Company. Усі права захищено.

Матеріали конструкції

Виконання NACE з вуглецевої сталі

Розміри клапанів 1" -8" (DN 25-200) ASME Class 600-2500

Поз.	Діапазон температур	–50°F (–45°C)	–20°F (–29°C) 450°F (232°C)	600°F (316°C)
	Найменування	Стандартні матеріали		
B001	Корпус		Вуглецева сталь АБО CHROME-MOLY ARE APPLICABLE	
			Низька температура Вуглецева сталь	
B002	Шпильки корпусу		ASTM A193 МАРКА B7/EN 1.7225 (7)(БЕЗ КОНТАКТУ ІЗ СЕРЕДОВИЩЕМ)	
			ASTM A320 МАРКА L7 (ASTM + PED) (7) (БЕЗ КОНТАКТУ ІЗ СЕРЕДОВИЩЕМ)	
			ASTM A193 МАРКА B7M (ASTM +PED) (8) (10) (У КОНТАКТІ ІЗ СЕРЕДОВИЩЕМ)	
			ASTM A320 МАРКА L7M, ELECTROLESS NICKEL PLATING (ASTM + PED) (8) (9) (У КОНТАКТІ ІЗ СЕРЕДОВИЩЕМ)	
B003	Кришка (6)		Вуглецева сталь АБО CHROME-MOLY ARE APPLICABLE	
			Низька температура Вуглецева сталь	
B008	Металеве ущільнення (5)	ЗМІЦНЕНИЙ ASTM A638 МАРКА 660 З PTFE-ПОКРИТТЯМ		ЗМІЦНЕНИЙ ASTM A638 МАРКА 660 ПОСРІБЛЕНИЙ
B009	Фланець кришки (5) (6)		Вуглецева сталь АБО CHROME-MOLY ARE APPLICABLE	
			Низька температура Вуглецева сталь	
B014	Гайки шпильок корпусу		ASTM A194 МАРКА 2H (9) (БЕЗ КОНТАКТУ ІЗ СЕРЕДОВИЩЕМ)	
			ASTM A194 МАРКА 7 (ASTM +PED) (7) (БЕЗ КОНТАКТУ ІЗ СЕРЕДОВИЩЕМ)	
			ASTM A194 МАРКА 2HM NO PLATING ALLOWED (ASTM+PED) (8) (9) (У КОНТАКТІ ІЗ СЕРЕДОВИЩЕМ)	
			ASTM A194 МАРКА 7M, ELECTROLESS NICKEL PLATING (ASTM+PED) (8) (9)(У КОНТАКТІ ІЗ СЕРЕДОВИЩЕМ)	
B015	Прокладка кришки	316L Нержавна сталь СПІРАЛЬНО-НАВИТА ПРОКЛАДКА З ГРАФІТОВИЙ НАПОВНЮВАЧ		
B017	Yoke Camping Nut	LOW Вуглецева сталь ЦИНКОВЕ ДИХРОМАТНЕ ПОКРИТТЯ		
B102	Сідлове кільце (3)	НАПЛАВЛЕННЯ ТВЕРДОГО СПЛАВУ STELLITE NO. 6 ON 316 Нержавна сталь		
B102b	Сідло / напрямна (FTC)	НАПЛАВЛЕННЯ ТВЕРДОГО СПЛАВУ STELLITE NO.6 ON FERRALIUM СПЛАВ 255		
B103	Сідлове кільце / Напрямна втулка	316L Нержавна сталь СПІРАЛЬНО-НАВИТА ПРОКЛАДКА З ГРАФІТОВИЙ НАПОВНЮВАЧ		
B106	Напрямна втулка	FERRALIUM СПЛАВ 255		
	Напрямна втулка High Перепад тиску	ASTM B637 МАРКА NO7718 HRC 40 Максимум. ВІДПОВІДНІСТЬ ТВЕРДОСТІ ВИМОГАМ NACE MR0103 SHALL BE CERTIFIED + KOLSTERISATION Double K33 АБО S3PM		
B107	Клітка (FTC)	FERRALIUM СПЛАВ 255		
B112	Плунжер (Зрівноважений)	Нержавна сталь ТИП 630 H1150M З ХРОМОВЕ ПОКРИТТЯ		
	Плунжер (Незрівноважений)	STAINLESS STEELTYPE 630 H1150M З ХРОМОВЕ ПОКРИТТЯ		
	Плунжер (Зрівноважений та Незрівноважений High Перепад тиску)	Нержавна сталь ТИП 630 H1150M HRC 33 Максимум. ВІДПОВІДНІСТЬ ТВЕРДОСТІ ВИМОГАМ NACE MR0103 & MR0175 SHALL BE CERTIFIED + KOLSTERIZING KDUPLEX АБО S3PM		
B117	Фіксатор ущільнення (1)	ПІСЛЯ РОЗЧИННОГО ВІДПАЛУ 316 Нержавна сталь		
B118	Зрівноважувальне ущільнення (1) (2) (4)	ПОЛІМЕРНЕ УЩІЛЬНЕННЯ З ПІДТИСКАННЯМ ТИСКОМ		
B120	Шток	ASTM A479 ТИП XM-19		
B200	Шпильки фланця сальника	ASTM A193 МАРКА B7M ELECTROLESS NICKEL PLATING		
B201	Гайки фланця сальника	ASTM A194 МАРКА 2HM ELECTROLESS NICKEL PLATING		
B206	Комплект сальникової набивки	CARBON CORE ПЛЕТЕНИЙ PTFE		
B212	Натискна втулка сальника	316L Нержавна сталь		
B213	Фланець сальника	ПІСЛЯ РОЗЧИННОГО ВІДПАЛУ 316L Нержавна сталь		
B903	Штифт плунжера	ПІСЛЯ РОЗЧИННОГО ВІДПАЛУ 316 Нержавна сталь		

Для розміру 1" (DN 25) ущільнення та фіксатор не потрібні.

2. The Зрівноважувальне ущільнення is not required for the Незрівноважений Виконання.
3. Seat is integral З Напрямна втулка on 1" (DN 25) та 1 1/2" (DN 40) valves
4. See table on page 6 for ТИСК та ТЕМПЕРАТУРА Обмеження.
6. Кришка та Фланець кришки can be manufactured from either casting АБО forging
7. NACE БЕЗ КОНТАКТУ ІЗ СЕРЕДОВИЩЕМ (Class II)
8. NACE У КОНТАКТІ ІЗ СЕРЕДОВИЩЕМ (Class I & II)
10. МАТЕРІАЛ 3 silver plate is not applicable to nuclear application.

© 2026 Baker Hughes Company. Усі права захищено.

Матеріали конструкції

Виконання NACE з нержавної сталі

Розмір клапана 1" to 8" (DN 25 to 200) ASME Class 600-2500

Поз.	Діапазон температур	-20°F (-29°C)	450°F (232°C)	600°F (316°C)
	Найменування	Стандартні матеріали		
B001	Корпус	ASTM A351 МАРКА CF8M / EN 1.4408 АБО ASTM A182 МАРКА F316 / EN 1.4401		
		ASTM A351 МАРКА CF3M /EN 14408 C:0.03/14409 HRC 22 Максимум АБО ASTM A182 МАРКА F316/F316L / 1.4401/1.4404 EN 10222-5		
B002	Шпильки корпусу	ASTM A193 МАРКА B7/EN 1.7225 - ZINC PLATING (7)(БЕЗ КОНТАКТУ ІЗ СЕРЕДОВИЩЕМ)		
		ASTM A193 МАРКА B7M, ELECTROLESS NICKEL PLATING (ASTM+PED) (8) (9)(У КОНТАКТІ ІЗ СЕРЕДОВИЩЕМ)		
B003	Кришка (6)	ASTM A351 МАРКА CF8M / EN 1.4408 АБО ASTM A182 МАРКА F316/ EN 1.4401		
		ASTM A351 МАРКА CF3M /EN 14408 C:0.03/14409 HRC 22 Максимум [162M] АБО ASTM A182 МАРКА F316/F316L / 1.4401/1.4404 EN 10222-5		
B008	Металеве ущільнення (5)	ЗМІЦНЕНИЙ ASTM A638 МАРКА 660 З PTFE-ПОКРИТТЯМ	ЗМІЦНЕНИЙ ASTM A638 МАРКА 660 ПОСРІБЛЕНИЙ	
B009	Фланець кришки (5) (6)	ASTM A351 МАРКА CF8M / EN 1.4408 АБО ASTM A182 МАРКА F316/ EN 1.4401		
		ASTM A351 МАРКА CF3M /EN 14408 C:0.03/14409 HRC 22 Максимум АБО ASTM A182 МАРКА F316/F316L / 1.4401/1.4404 EN 10222-5		
B014	Гайки шпильок корпусу	ASTM A194 МАРКА 2H - ZINC PLATING (7)(БЕЗ КОНТАКТУ ІЗ СЕРЕДОВИЩЕМ)		
		ASTM A194 МАРКА 2HM, ELECTROLESS NICKEL PLATING (ASTM+PED) (8) (9) (У КОНТАКТІ ІЗ СЕРЕДОВИЩЕМ)		
B015	Прокладка кришки	316L Нержавна сталь СПІРАЛЬНО-НАВИТА ПРОКЛАДКА З ГРАФІТОВИЙ НАПОВНЮВАЧ		
B017	Гайка кріплення стійки	LOW Вуглецева сталь ЦИНКОВЕ ДИХРОМАТНЕ ПОКРИТТЯ		
B102	Сідлове кільце (3)	НАПЛАВЛЕННЯ ТВЕРДОГО СПЛАВУ STELLITE NO. 6 ON 316 Нержавна сталь		
B102b	Сідло / напрямна (FTC)	НАПЛАВЛЕННЯ ТВЕРДОГО СПЛАВУ STELLITE NO.6 ON ASTM A479 TY XM-19 нержавна сталь		
B103	Прокладки сідла / напрямної	316L Нержавна сталь СПІРАЛЬНО-НАВИТА ПРОКЛАДКА З ГРАФІТОВИЙ НАПОВНЮВАЧ		
B106	Напрямна втулка	ASTM A479 ТИП XM-19		
	Напрямна втулка High Перепад тиску	ASTM A479 ТИП XM-19 - HRC 35 Максимум. ВІДПОВІДНІСТЬ ТВЕРДОСТІ ВИМОГАМ NACE MR0103 SHALL BE CERTIFIED + KOLSTERISATION K33 АБО S3PA		
B107	Клітка (FTC)	ASTM A479 ТИП XM-19		
B112	Плунжер (Зрівноважений)	Нержавна сталь ТИП 630 H1150M З ХРОМОВЕ ПОКРИТТЯ		
	Плунжер (Незрівноважений)	Нержавна сталь ТИП 630 H1150M З ХРОМОВЕ ПОКРИТТЯ		
	Плунжер (Зрівноважений та unbalanced High Перепад тиску)	Нержавна сталь ТИП 630 H1150M HRC 33 Максимум. ВІДПОВІДНІСТЬ ТВЕРДОСТІ ВИМОГАМ NACE MR0103 & MR0175 SHALL BE CERTIFIED + KOLSTERIZING KDUPLEX АБО S3PM		
B117	Фіксатор ущільнення (1)	ПІСЛЯ РОЗЧИННОГО ВІДПАЛУ 316 Нержавна сталь		
B118	Зрівноважувальне ущільнення (1) (2) (4)	ПОЛІМЕРНЕ УЩІЛЬНЕННЯ З ПІДТИСКАННЯМ ТИСКОМ		
B120	Шток	ASTM A479 ТИП XM-19		
B200	Шпильки фланця сальника	ASTM A193 МАРКА B7M ELECTROLESS NICKEL PLATING		
B201	Гайки фланця сальника	ASTM A194 МАРКА 2HM ELECTROLESS NICKEL PLATING		
B206	Комплект сальникової набивки	CARBON CORE ПЛЕТЕНИЙ PTFE		
B212	Натискна втулка сальника	316L Нержавна сталь		
B213	Фланець сальника	ПІСЛЯ РОЗЧИННОГО ВІДПАЛУ 316L Нержавна сталь		
B903	Штифт плунжера	ПІСЛЯ РОЗЧИННОГО ВІДПАЛУ 316 Нержавна сталь		

Для розміру 1" (DN 25) ущільнення та фіксатор не потрібні.

2. The Зрівноважувальне ущільнення is not required for the Незрівноважений Виконання.
3. Seat is integral З Напрямна втулка on 1" (DN 25) та 1 1/2" (DN 40) valves.
4. See table on page 6 for ТИСК та ТЕМПЕРАТУРА Обмеження.
6. Кришка та Фланець кришки can be manufactured from either casting АБО forging.
7. NACE БЕЗ КОНТАКТУ ІЗ СЕРЕДОВИЩЕМ (Class III).
8. NACE У КОНТАКТІ ІЗ СЕРЕДОВИЩЕМ (Class I & II).
10. МАТЕРІАЛ 3 silver plate is not applicable to nuclear application.

© 2026 Baker Hughes Company. Усі права захищено.

Матеріали конструкції

Виконання NACE зі сталі 347

Розмір клапана 1" to 8" (DN 25 to 200) ASME Class 600-2500

Поз.	Діапазон температур	-20°F (-29°C)	450°F (232°C)	600°F (316°C)
	Найменування	Стандартні матеріали		
B001	Корпус	ASTM A351 МАРКА CF8C HRC 22 Максимум АБО ASTM A182 МАРКА F347 HRC 22 Максимум (ASTM) ASTM A351 МАРКА CF8C HRC 22 Максимум / ASTM A182 МАРКА F347 HRC 22 Максимум (ASTM + PED)		
B002	Шпильки корпусу	ASTM A193 GR B7 - ZINC PLATING	(7)(БЕЗ КОНТАКТУ ІЗ СЕРЕДОВИЩЕМ)	
		ASTM A193 GR B7M, ELECTROLESS NICKEL PLATING	(ASTM+PED) (8) (9)(У КОНТАКТІ ІЗ СЕРЕДОВИЩЕМ)	
B003	Кришка (6)	ASTM A351 МАРКА CF8C HRC 22 Максимум АБО ASTM A182 МАРКА F347 HRC 22 Максимум (ASTM) ASTM A351 МАРКА CF8C HRC 22 Максимум / ASTM A182 МАРКА F347 HRC 22 Максимум (ASTM + PED)		
B008	Металеве ущільнення (5)	ЗМІЦНЕНИЙ ASTM A638 МАРКА 660 З PTFE-ПОКРИТТЯМ	ЗМІЦНЕНИЙ ASTM A638 МАРКА 660 ПОСРІБЛЕНИЙ (10)	
B009	Фланець кришки (5) (6)	ASTM A351 МАРКА CF8C HRC 22 Максимум АБО ASTM A182 МАРКА F347 HRC 22 Максимум (ASTM) ASTM A351 МАРКА CF8C HRC 22 Максимум /ASTM A182 МАРКА F347 HRC 22 Максимум (ASTM + PED)		
B014	Гайки шпильок корпусу	ASTM A194 МАРКА 2H - Zinc Plating	(7)(БЕЗ КОНТАКТУ ІЗ СЕРЕДОВИЩЕМ)	
		ASTM A194 МАРКА 2HM, Electroless Nickel Plating (ASTM+PED)	(8) (9) (У КОНТАКТІ ІЗ СЕРЕДОВИЩЕМ)	
B015	Прокладка кришки	316L нержавна сталь СПІРАЛЬНО-НАВИТА ПРОКЛАДКА З ГРАФІТОВИЙ НАПОВНЮВАЧ		
B017	Гайка кріплення стійки	LOW Вуглецева сталь ЦИНКОВЕ ДИХРОМАТНЕ ПОКРИТТЯ		
B102	Сідлове кільце (3)	ПІСЛЯ РОЗЧИННОГО ВІДПАЛУ 347 нержавна сталь HRC 22 Максимум + НАПЛАВЛЕННЯ ТВЕРДОГО СПЛАВУ STELLITE NO.6		
B102b	Сідло / напрямна (FTC)	НАПЛАВЛЕННЯ ТВЕРДОГО СПЛАВУ STELLITE NO.6 ON XM-19 нержавна сталь		
B103	Прокладки сідла / напрямної	316L нержавна сталь СПІРАЛЬНО-НАВИТА ПРОКЛАДКА З ГРАФІТОВИЙ НАПОВНЮВАЧ		
B106	Напрямна втулка (FTO)	ASTM A479 ТИП XM-19		
	Напрямна втулка High Перепад тиску	ASTM A479 ТИП XM-19 - HRC 35 Максимум.ВІДПОВІДНІСТЬ ТВЕРДОСТІ ВИМОГАМ NACE MR0103 SHALL BE CERTIFIED. + KOLSTERISATION K33 АБО S3PA		
B107	Клітка (FTC)	ASTM A479 ТИП XM-19		
B112	Плунжер (Зрівноважений)	ПІСЛЯ РОЗЧИННОГО ВІДПАЛУ 347 нержавна сталь HRC 22 Максимум + НАПЛАВЛЕННЯ ТВЕРДОГО СПЛАВУ STELLITE NO.6		
	Плунжер (Un-Зрівноважений)	ПІСЛЯ РОЗЧИННОГО ВІДПАЛУ 347 нержавна сталь HRC 22 Максимум + НАПЛАВЛЕННЯ ТВЕРДОГО СПЛАВУ STELLITE NO.6		
	Плунжер (Зрівноважений & unbalanced High Перепад тиску)	ASTM B637 МАРКА NO7718 HRC 40 Максимум. ВІДПОВІДНІСТЬ ТВЕРДОСТІ ВИМОГАМ NACE MR0103 SHALL BE CERTIFIED + KOLSTERISATION Double K33 АБО S3PM		
B117	Фіксатор ущільнення (1)	ПІСЛЯ РОЗЧИННОГО ВІДПАЛУ 316 Нержавна сталь		
B118	Зрівноважувальне ущільнення (1) (2) (4)	ПРУЖИНА ELGILOY З FLUOROLOY A21 JACKET & ОПОРНІ КІЛЬЦЯ		
B120	Шток	ASTM A479 ТИП XM-19		
B200	Шпильки фланця сальника	ASTM A193 МАРКА B8 CLASS 2		
B201	Гайки фланця сальника	ASTM A194 МАРКА 8		
B206	Комплект сальникової набивки	CARBON CORE ПЛЕТЕНИЙ PTFE		
B212	Натискна втулка сальника	ПІСЛЯ РОЗЧИННОГО ВІДПАЛУ 316L Нержавна сталь		
B213	Фланець сальника	ПІСЛЯ РОЗЧИННОГО ВІДПАЛУ 316L Нержавна сталь	ПІСЛЯ РОЗЧИННОГО ВІДПАЛУ 316L Нержавна сталь	
B903	Штифт плунжера	ПІСЛЯ РОЗЧИННОГО ВІДПАЛУ 347 нержавна сталь HRC 22 МАКС.		

Примітки:

1. The seal та retainer are not required for 1" [DN 25] Розмір.
2. The Зрівноважувальне ущільнення is not required for the Незрівноважений Виконання.
3. Seat is integral З Напрямна втулка on 1" [DN 25] та 1-1/2" [DN 40] valves
4. See graphic on page 6 for ТИСК & ТЕМПЕРАТУРА Обмеження.
5. 3" [DN 80] - 8" [DN 200] valves.
6. Кришка та Фланець кришки can be manufactured from either casting АБО forging.
7. NACE БЕЗ КОНТАКТУ ІЗ СЕРЕДОВИЩЕМ (Class III).
8. NACE У КОНТАКТІ ІЗ СЕРЕДОВИЩЕМ (Class I & II).
9. Bolting to be checked by Baker Hughes Engineering.
10. МАТЕРІАЛ З Silver Plate is not applicable to nuclear application.

© 2026 Baker Hughes Company. Усі права захищено.

Матеріали конструкції

Виконання NACE зі сталі 22Cr

Розмір клапана 1" to 8" (DN 25 to 200) ASME Class 600-2500

Поз.	Діапазон температур	−20°F (−29°C)	450°F (232°C)	500°F (260°C)
	Найменування	Стандартні матеріали		
B001	Корпус	ASTM A995 МАРКА 4A (UNS J92205) АБО ASTM A182 GR F51 HRC 28 Максимум (ASTM)		
		ASTM A995 GR 4A + PMA 178 АБО ASTM A182 GR F51 + PMA 130 (ASTM+PED)		
B002	Шпильки корпусу	ASTM A193 GR B7/EN 1.7225 - CMS-2510 ZINC PLATING (8)(БЕЗ КОНТАКТУ ІЗ СЕРЕДОВИЩЕМ)		
		ASTM A193 GR B7M, ELECTROLESS NICKEL PLATING (ASTM+PED) (9) (10) (У КОНТАКТІ ІЗ СЕРЕДОВИЩЕМ)		
B003	Кришка (6)	ASTM A995 МАРКА 4A АБО ASTM A182 GR F51 HRC 28 Максимум (ASTM)		
		ASTM A995 GR 4A + PMA 178 АБО ASTM A182 GR F51 + PMA 130 (ASTM+PED)		
B008	Металеве ущільнення (5)	ЗМІЦНЕНИЙ ASTM A638 МАРКА 660 З PTFE-ПОКРИТТЯМ	ЗМІЦНЕНИЙ ASTM A638 МАРКА 660 ПОСРІБЛЕНИЙ (7)	
B009	Фланець кришки (5) (6)	ASTM A995 МАРКА 4A АБО ASTM A182 GR F51 HRC 28 Максимум (ASTM)		
		ASTM A995 GR 4A + PMA 178 АБО ASTM A182 GR F51 + PMA 130 (ASTM+PED)		
B014	Гайки шпильок корпусу	ASTM A194 МАРКА 2H - Zinc Plating (8) (БЕЗ КОНТАКТУ ІЗ СЕРЕДОВИЩЕМ)		
		ASTM A194 МАРКА 2HM, Electroless Nickel Plating (ASTM+PED) (9) (10) (У КОНТАКТІ ІЗ СЕРЕДОВИЩЕМ)		
B015	Прокладка кришки	316L нержавна сталь СПІРАЛЬНО-НАВИТА ПРОКЛАДКА З ГРАФІТОВИЙ НАПОВНЮВАЧ		
B017	Гайка кріплення стійки	LOW Вуглецева сталь ЦИНКОВЕ ДИХРОМАТНЕ ПОКРИТТЯ		
B102	Сідлове кільце (3)	2205 Нержавна сталь (Дуплексна сталь) HRC 28 Максимум + НАПЛАВЛЕННЯ ТВЕРДОГО СПЛАВУ STELLITE NO.6		
B102b	Сідло / напрямна (FTC)	НАПЛАВЛЕННЯ ТВЕРДОГО СПЛАВУ STELLITE NO.6 ON ПІСЛЯ РОЗЧИННОГО ВІДПАЛУ 2205 AUSTENO-FERRITIC ST.ST.(Дуплексна сталь) ТВЕРДІСТЬ HRC 28 Макс. + ENP		
B103	Прокладки сідла / напрямної	316L нержавна сталь СПІРАЛЬНО-НАВИТА ПРОКЛАДКА З ГРАФІТОВИЙ НАПОВНЮВАЧ		
B106	Напрямна втулка (FTO)	ПІСЛЯ РОЗЧИННОГО ВІДПАЛУ 2205 Нержавна сталь (Дуплексна сталь) 28 HRC Максимум + ENP		
	Напрямна втулка High Перепад тиску	ПІСЛЯ РОЗЧИННОГО ВІДПАЛУ 2205 Нержавна сталь (Дуплексна сталь) 28 HRC Максимум + KOLSTERISATION K Дуплексна сталь АБО S3PD		
B107	Клітка (FTC)	ПІСЛЯ РОЗЧИННОГО ВІДПАЛУ 2205 Нержавна сталь (Дуплексна сталь) 28 HRC Максимум + ENP		
B112	Плунжер (Зрівноважений)	2205 Нержавна сталь (Дуплексна сталь) HRC 28 Максимум + НАПЛАВЛЕННЯ ТВЕРДОГО СПЛАВУ STELLITE NO.6		
	Плунжер (Un-Зрівноважений)	2205 Нержавна сталь (Дуплексна сталь) HRC 28 Максимум + НАПЛАВЛЕННЯ ТВЕРДОГО СПЛАВУ STELLITE NO.6		
	Плунжер (Зрівноважений & unbalanced High Перепад тиску)	ПІСЛЯ РОЗЧИННОГО ВІДПАЛУ 2205 Нержавна сталь (Дуплексна сталь) 28 HRC Максимум + KOLSTERISATION K Дуплексна сталь АБО S3PD		
B117	Фіксатор ущільнення (1)	ПІСЛЯ РОЗЧИННОГО ВІДПАЛУ 316L HRC 22 Максимум Нержавна сталь		
B118	Зрівноважувальне ущільнення (1) (2) (4)	ПРУЖИНА ELGILOY 3 FLUOROLOY A21 JACKET & ОПОРНІ КІЛЬЦЯ		
B120	Шток	ПІСЛЯ РОЗЧИННОГО ВІДПАЛУ 2205 Нержавна сталь (Дуплексна сталь) HRC 28 Максимум АБО ASTM B637 МАРКА NO7718 HRC 40 МАКСИМУМ		
B200	Шпильки фланця сальника	ASTM A193 МАРКА B8 CLASS 2		
B201	Гайки фланця сальника	ASTM A194 МАРКА 8		
B206	Комплект сальникової набивки	CARBON CORE ПЛЕТЕНИЙ PTFE		
B212	Натискна втулка сальника	ПІСЛЯ РОЗЧИННОГО ВІДПАЛУ 316L Нержавна сталь		
B213	Фланець сальника	ПІСЛЯ РОЗЧИННОГО ВІДПАЛУ 316L Нержавна сталь	ПІСЛЯ РОЗЧИННОГО ВІДПАЛУ 316L Нержавна сталь	
B903	Штифт плунжера	ПІСЛЯ РОЗЧИННОГО ВІДПАЛУ 2205 Нержавна сталь (Дуплексна сталь) HRC 28 Максимум		

Примітки:

1. The seal та retainer are not required for 1" [DN 25] Розмір.
2. The Зрівноважувальне ущільнення is not required for the Незрівноважений Виконання.
3. Seat is integral З Напрямна втулка on 1" [DN 25] та 1-1/2" [DN 40] valves
4. See graphic on page 6 for ТИСК & ТЕМПЕРАТУРА Обмеження
5. 3" [DN 80] – 8" [DN 200] Valves
6. Кришка та Фланець кришки can be manufactured from either casting АБО forging.
7. МАТЕРІАЛ 3 silver plate is not applicable to nuclear application.
8. NACE БЕЗ КОНТАКТУ ІЗ СЕРЕДОВИЩЕМ (Class III).
9. NACE У КОНТАКТІ ІЗ СЕРЕДОВИЩЕМ (Class I & II)
10. Bolting must be checked by Baker Hughes Engineering.

© 2026 Baker Hughes Company. Усі права захищено.

Матеріали конструкції

Кріогенне виконання

Розмір клапана 1" to 8" (DN 25 to 200) ASME Class 600-2500

Поз.	Діапазон температур	-320°F (-196°C)	212°F (100°C)
	Найменування	Стандартні матеріали	
B001	Корпус	ASTM A351 МАРКА CF8M / EN 1.4408	(5)АБО ASTM A182 МАРКА F316/ EN 1.4401
B002	Шпильки корпусу (5)	ASTM A193 МАРКА B8 Class 2	(ASTM + PED) АБО ASTM A453 МАРКА 660 Class A АБО B (ASTM + PED)
B003	Кришка (4)	ASTM A351 МАРКА CF8M / EN 1.4408	(5) АБО ASTM A182 МАРКА F316/ EN 1.4401 (5)
B008	Металеве ущільнення (3)	ЗМІЦНЕНИЙ ASTM A638 МАРКА 660 3 PTFE COAT	
B009	Фланець кришки (3) (4)	ASTM A351 МАРКА CF8M / EN 1.4408	(5)АБО ASTM A182 МАРКА F316/ EN 1.4401
B014	Гайки шпильок корпусу (5)	ASTM A 194 МАРКА 8	(ASTM+PED) АБО ASTM A453 МАРКА 660 Class A АБО B (ASTM + PED)
B015	Прокладка кришки	316L Нержавна сталь СПІРАЛЬНО-НАВИТА ПРОКЛАДКА З ГРАФІТОВИЙ НАПОВНЮВАЧ	
B017	Гайка кріплення стійки	LOW Вуглецева сталь ЦИНКОВЕ ДИХРОМАТНЕ ПОКРИТТЯ	
B102	Сідлове кільце (2)	НАПЛАВЛЕННЯ ТВЕРДОГО СПЛАВУ STELLITE NO. 6 ON 316 Нержавна сталь	
B103	Прокладки сідла / напрямної	316L Нержавна сталь СПІРАЛЬНО-НАВИТА ПРОКЛАДКА З ГРАФІТОВИЙ НАПОВНЮВАЧ	
B106	Напрямна втулка	CHROMIUM З ПОКРИТТЯМ ПІСЛЯ РОЗЧИННОГО ВІДПАЛУ 316 Нержавна сталь	
B112	Плунжер (Незрівноважений)	НАПЛАВЛЕННЯ ТВЕРДОГО СПЛАВУ STELLITE NO. 6 ON 316 Нержавна сталь	
		НАПЛАВЛЕННЯ ТВЕРДОГО СПЛАВУ STELLITE NO. 6 ON ASTM A479 TY XM-19 Нержавна сталь	
B117	Фіксатор ущільнення (1)	ПІСЛЯ РОЗЧИННОГО ВІДПАЛУ 316 Нержавна сталь	
B118	Зрівноважувальне ущільнення	Незрівноважений	
B120	Шток	ПІСЛЯ РОЗЧИННОГО ВІДПАЛУ 316 Нержавна сталь	
		ЗМІЦНЕНИЙ ASTM A638 МАРКА 660	
B200	Шпильки фланця сальника	ASTM A193 МАРКА B8 CLASS 2	
B201	Гайки фланця сальника	ASTM A194 МАРКА 8	
B206	Комплект сальникової набивки	CARBON CORE ПЛЕТЕНИЙ PTFE	
B212	Натискна втулка сальника	ПІСЛЯ РОЗЧИННОГО ВІДПАЛУ 316L Нержавна сталь	
B213	Фланець сальника	ПІСЛЯ РОЗЧИННОГО ВІДПАЛУ 316L Нержавна сталь	
B903	Штифт плунжера	ПІСЛЯ РОЗЧИННОГО ВІДПАЛУ 316 Нержавна сталь	

Примітки:

The retainer is not required for 1" (DN 25) Розмір.

2. Seat is integral 3 Напрямна втулка on 1" (DN 25) та 1 1/2" (DN 40) valves.
3. 3" (DN 80) - 8" (DN 200) valves.
4. Кришка та Фланець кришки can be manufactured from either casting АБО forging.
5. Bolting must be checked by the engineering department.

© 2026 Baker Hughes Company. Усі права захищено.

Матеріали конструкції

18X00 / 78X00 Series Додаткові матеріали

Поз.	Діапазон температур	-20°F (-29°C)	450°F (232°C)	600°F (316°C)
	Найменуванн	Стандартні матеріали		
B001	Корпус клапана [5]	316 Нержавна сталь ASTM A351 МАРКА CF8M АБО ASTM A182 МАРКА F316 (FORGING)		
		Хромомолібденова сталь ASTM A217 МАРКА WC9 АБО ASTM A182 МАРКА F22 (FORGING)		
B003	Valve Кришка [5]	316 Нержавна сталь ASTM A351 МАРКА CF8M		
		Хромомолібденова сталь ASTM A217 МАРКА WC9		
B102	Сідлове кільце - Soft [6]	Сідлове кільце: Нержавна сталь ТИП 630 H1150M		
		SEAT INSERT: FLUOROGOLD		
		SLIDING COLLAR: Нержавна сталь ТИП 630 H1150M		
B112	Плунж [2] ер	440B АБО 440C Нержавна сталь ASTM A276		
B206	Комплект сальникової набивки [3]	LOW-E PACKING[4]		
		PTFE 3 CARBON FIBER		
		FLEXIBLE ГРАФІТ		

Примітки:

1. Зверніться до Baker Hughes for МАТЕРІАЛ combinations for temperatures below –20°F (-29°C) АБО above 600°F (316°C).
2. Опційно Плунжер designs using ЗМІЦНЕНИЙ 440B АБО 440C requires stems 3 male threads та plugs 3 female threads.
3. Teflon-based packing can also be applied up to 600°F (316°C) 3 an Подовжена кришка.
4. Low-E Packing for low emissions applications is limited to Максимум operating ТИСК of 1500 psig (104 bar).
5. Уточніть у виробника for trim МАТЕРІАЛ requirements for 316 St. St. Корпус та Кришка assemblies relative to application service conditions.
6. 2" [DN 50] - 8" [DN 200] valves, limited to 3000 psi [206 bar].

Review use of Додаткові матеріали та configurations for ТЕМПЕРАТУРА ranges indicated. Стандартні матеріали listed may still be applicable depending on specific service conditions. Зверніться до Baker Hughes for appropriate МАТЕРІАЛ combinations.

© 2026 Baker Hughes Company. Усі права захищено.

Конструкція з м’яким сідлом

The LincolnLog 18X00/78X00 Series is available 3 an Опційно Конструкція з м’яким сідлом in Розміри клапанів 2” to 8” (DN 50 to DN 200) providing bubble tight Class VI shutoff Витік через сідло. This Конструкція з м’яким сідлом includes a patented sliding metal collar feature as Показано below.

The metal collar holds the PTFE M’яке сідло element in place та prevents it from extruding out during operation. Fluid ТИСК acts to push the collar up to protect the elastomer seat as the valve is throttling. As the valve Плунжер returns to the closed position, it moves the metal collar down to expose the filled PTFE “Reservoir” creating the M’яке сідло interface. Combined 3 the LincolnLog trim overlap feature, the Конструкція з м’яким сідлом will provide long-term dependable tight shutoff 3 minimal maintenance. The filled PTFE “Reservoir” will also compensate for any poten tial wear in the seating surfaces.

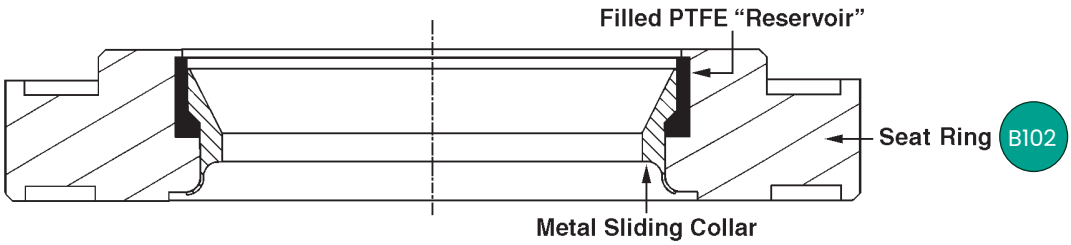

M’яке сідло Option

7840 nLog
Кутовий Design

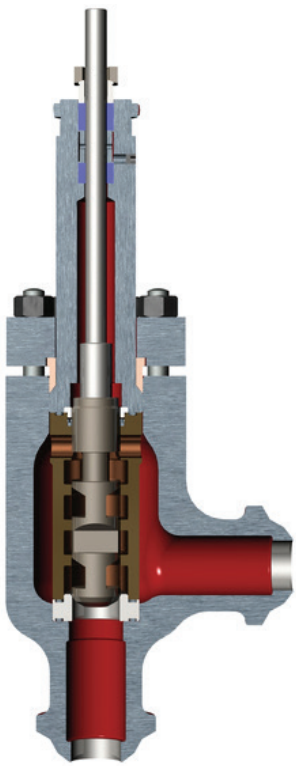

18400 API 6A Series

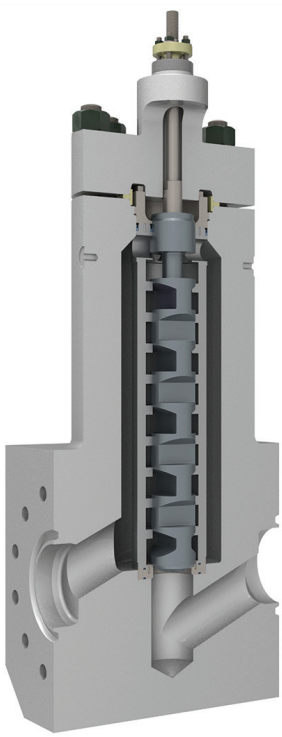

1840 nLog
Прохідний Design

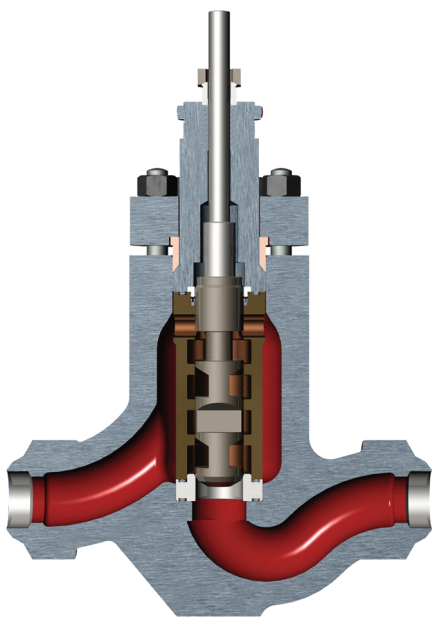

© 2026 Baker Hughes Company. Усі права захищено.

Розміри (дюйми)

Литий Прохідний Style

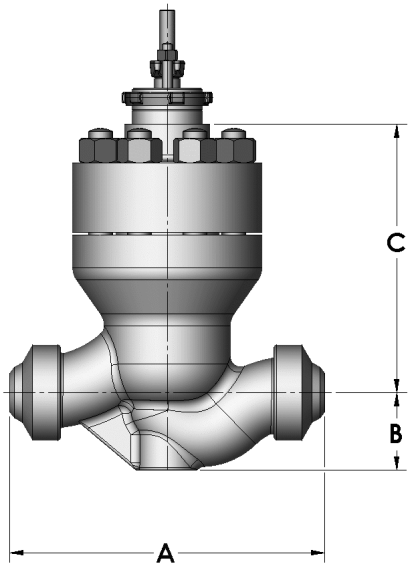

Литий Кутовий Style

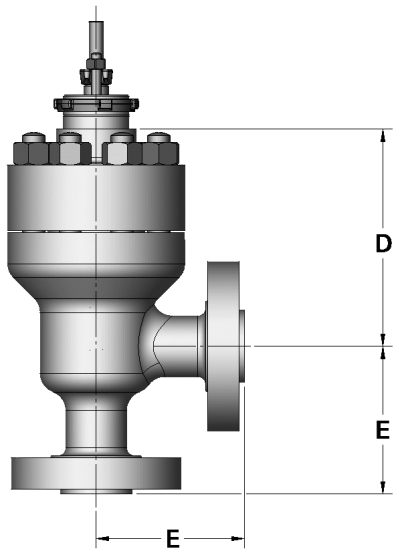

18X00/78X00 Series Литий корпус Розміри (дюйми)
ASME Class 600 through 2500 та equivalent PN

Розмір клапана (дюйми)	A													
	ASME Class 600–900		ASME Class 1500		ASME Class 2500		ASME Class 600		ASME Class 900		ASME Class 1500		ASME Class 2500	
	BW	SW та THD	BW	SW та THD	BW	SW та THD	RF	RTJ	RF	RTJ	RF	RTJ	RF	RTJ
1	7.75	7.75	7.75	7.75	8.50	8.50	11.50	11.50	11.50	11.50	11.50	11.50	12.12	12.12
1.5	9.25	9.25	9.25	9.25	10.25	10.25	12.25	12.25	12.25	12.25	12.25	12.25	14.12	14.12
2	14.75	14.75	14.75	14.75	14.75	14.75	14.75	14.87	14.75	14.87	14.75	14.87	16.25	16.37
3	17.38	–	18.12	–	19.62	–	17.38	17.50	17.38	17.50	18.12	18.24	19.62	19.75
4	20.12	–	20.87	–	22.62	–	20.12	20.25	20.12	20.25	20.87	21.00	29.00	29.38
6	30.25	–	30.25	–	32.25	–	30.25	30.37	30.25	30.37	30.25	30.62	32.25	32.75
8	32.75	–	32.75	–	40.25	–	36.00	36.12	36.00	36.12	38.25	38.62	40.25	40.87

Розмір клапана (дюйми)	B							
	ASME Class 600–1500		ASME Class 2500		ASME Class 600	ASME Class 900	ASME Class 1500	ASME Class 2500
	BW	SW та THD	BW	SW та THD	RF та RTJ	RF та RTJ	RF та RTJ	RF та RTJ
1	1.97	1.97	1.97	1.97	2.44	2.94	2.94	3.13
1.5	2.62	2.62	2.62	2.62	3.06	3.50	3.50	4.00
2	3.64	3.64	3.64	3.64	3.25	4.25	4.25	4.63
3	5.31	–	5.37	–	4.13	4.75	5.25	6.00
4	6.28	–	7.07	–	5.37	5.75	6.12	7.00
6	8.94	–	8.94	–	7.00	7.50	7.75	9.50
8	10.63	–	10.63	–	8.25	9.25	9.50	10.87

© 2026 Baker Hughes Company. Усі права захищено.

Розміри (дюйми)

Литий Прохідний Style

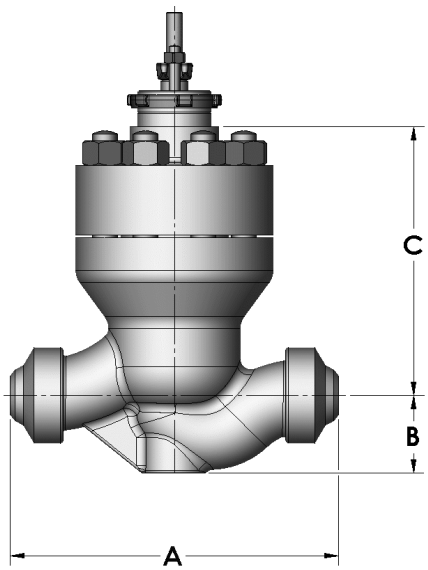

Литий Кутовий Style

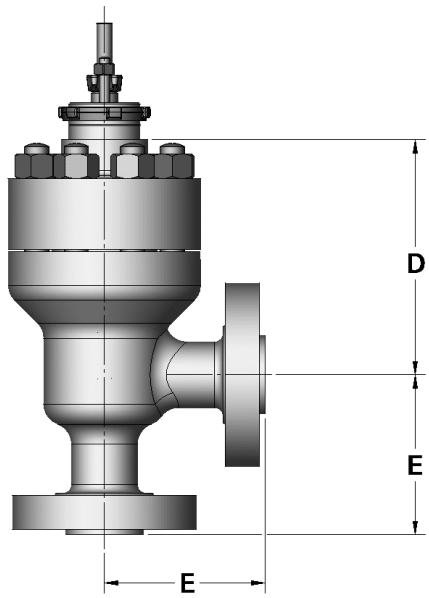

18X00/78X00Series Литий корпус Розміри (дюйми)
ASME Class 600 through 2500 та equivalent PN

Розмір клапана (дюйми)	C				D			
	Стандартна кришка		Подовжена кришка		Стандартна кришка		Подовжена кришка	
	ASME Class 600-2500		ASME Class 600-2500		ASME Class 600-2500		ASME Class 600-2500	
	3 та 4 Stage	6 Stage	3 та 4 Stage	6 Stage	3 та 4 Stage	6 Stage	3 та 4 Stage	6 Stage
1	8.50	9.88	12.52	13.90	7.13	8.50	11.14	12.52
1.5	8.44	9.82	12.46	13.83	7.13	8.50	11.14	12.52
2	12.56	14.69	17.70	19.82	10.85	12.98	15.98	18.11
3	16.62	19.86	22.30	25.55	14.11	17.36	19.79	23.05
4	19.69	23.70	24.63	28.63	15.94	19.94	20.88	24.88
6	25.48	30.98	29.48	34.98	19.91	25.41	23.91	29.41
8	30.17	36.52	33.69	40.03	23.88	30.22	27.39	33.74

Valve Розмір (дюйми)	E													
	ASME Class 600-900		ASME Class 1500		ASME Class 2500		ASME Class 600		ASME Class 900		ASME Class 1500		ASME Class 2500	
	BW	SW та THD	BW	SW та THD	BW	SW та THD	RF	RTJ	RF	RTJ	RF	RTJ	RF	RTJ
1	3.87	3.87	3.87	3.87	4.25	4.25	5.75	5.75	5.75	5.75	5.75	5.75	6.06	6.06
1.5	4.63	4.63	4.63	4.63	5.13	5.13	6.13	6.13	6.13	6.13	6.13	6.13	7.06	7.12
2	7.38	7.38	7.38	7.38	7.38	7.38	7.38	7.44	7.38	7.44	7.38	7.44	8.13	8.19
3	8.69	–	9.06	–	9.81	–	8.69	8.75	8.69	8.75	9.06	9.12	9.81	9.87
4	10.06	–	10.44	–	11.31	–	10.06	10.13	10.06	10.13	10.44	10.50	14.50	14.68
6	15.13	–	15.13	–	16.13	–	15.13	15.19	15.13	15.19	15.13	15.31	16.13	16.37
8	16.37	–	16.37	–	20.13	–	18.00	18.06	18.00	18.06	19.13	19.31	20.13	20.44

© 2026 Baker Hughes Company. Усі права захищено.

Розміри (дюйми)

Кований Прохідний Style

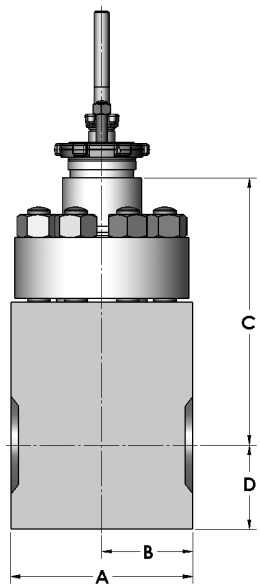

Кований Кутовий Style

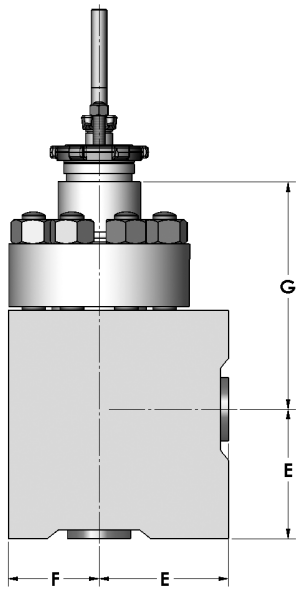

18400F Series Кований Прохідний Style Корпус Розміри (дюйми)
ASME Class 600 through 2500 та equivalent PN

Розмір клапана (дюйми)	A		B		C				D	
	ASME Class 600–2500		ASME Class 600–2500		Стандартна кришка		Подовжена кришка		ASME Class 600–2500	
					ASME Class 600–2500		ASME Class 600–2500			
	RF, RTJ та	SW та	RF, RTJ та	SW та	3 та 4	6 STAGE	3 та 4	6 STAGE	RF, RTJ та	SW та
1	6.00	6.00	3.00	3.00	8.82	10.20	11.26	14.22	2.78	2.78
1.5	8.50	8.50	4.25	4.25	9.61	10.98	13.62	15.00	3.49	3.49
2	10.00	10.00	5.00	5.00	13.43	15.55	18.56	20.69	3.76	3.76
3	13.50	–	6.75	–	18.18	21.43	23.85	27.10	5.59	–
4	18.00	–	9.00	–	21.70	25.70	26.63	30.64	6.25	–
6	24.00	–	12.00	–	28.87	34.37	32.86	38.36	8.73	–
8	36.00	–	18.00	–	33.67	40.02	37.19	43.53	10.50	–

78400F Series Кований Кутовий Style Корпус Розміри (дюйми)
ASME Class 600 through 2500 та equivalent PN

Розмір клапана (дюйми)	E		F		G			
	ASME Class 600–2500		ASME Class 600–2500		Стандартна кришка		Подовжена кришка	
					ASME Class 600–2500		ASME Class 600–2500	
	RF, RTJ та BW	SW та THD	RF, RTJ та BW	SW та THD	3 та 4 STAGE	6 STAGE	3 та 4 STAGE	6 STAGE
1	4.12	4.12	2.89	2.89	7.24	8.62	11.26	12.63
1.5	4.94	4.94	3.56	3.56	7.15	8.53	11.17	12.55
2	5.75	5.75	4.49	4.49	10.61	12.36	15.57	17.50
3	7.50	–	53.50	–	13.61	16.88	19.32	22.59
4	9.00	–	6.50	–	15.95	19.95	20.89	24.89
6	12.00	–	8.50	–	18.60	24.11	22.59	28.11
8	14.00	–	10.25	–	24.70	31.04	28.22	34.56

© 2026 Baker Hughes Company. Усі права захищено.

Розміри (мм)

Литий Прохідний Style

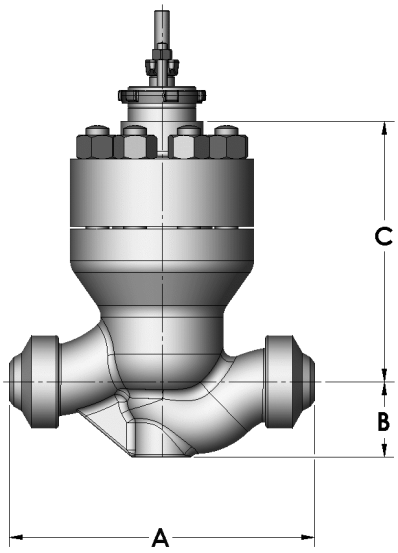

Литий Кутовий Style

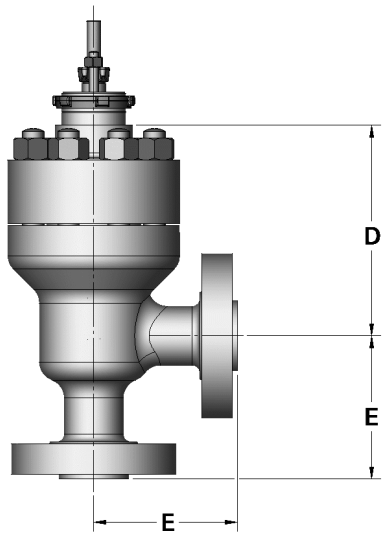

18X00/78X00 Series Литий корпус Розміри (мм)
ASME Class 600 through 2500 та equivalent PN

Valve Розмір (дюйми)	A													
	ASME Class 600–900				ASME Class 2500				ASME Class 900		ASME Class 1500		ASME Class 2500	
	BW	SW та THD	BW	SW та THD	BW	SW та THD	RF	RTJ	RF	RTJ	RF	RTJ	RF	RTJ
1	197	197	197	197	216	216	292	292	292	292	292	292	308	308
1.5	235	235	235	235	260	260	311	311	311	311	311	311	359	359
2	375	375	375	375	375	375	375	378	375	378	375	378	413	416
3	441	–	460	–	498	–	441	455	441	445	460	463	498	502
4	511	–	530	–	575	–	511	514	511	514	530	533	737	746
6	768	–	769	–	819	–	768	771	768	771	768	778	819	832
8	832	–	832	–	1022	–	914	917	914	917	972	981	1022	1038

Розмір клапана (дюйми)	B							
	ASME Class 600-2500		ASME Class 600-2500		ASME Class 600	ASME Class 900	ASME Class 1500	ASME Class 2500
	BW	SW та THD	BW	SW та THD	RF та RTJ	RF та RTJ	RF та RTJ	RF та RTJ
1	50	50	50	50	62	75	75	80
1.5	67	67	67	67	78	89	89	102
2	92	92	92	92	83	108	108	118
3	135	–	136	–	105	121	133	152
4	160	–	180	–	136	146	155	178
6	227	–	227	–	178	191	197	241
8	270	–	270	–	210	235	241	276

© 2026 Baker Hughes Company. Усі права захищено.

Розміри (мм)

Литий Прохідний Style

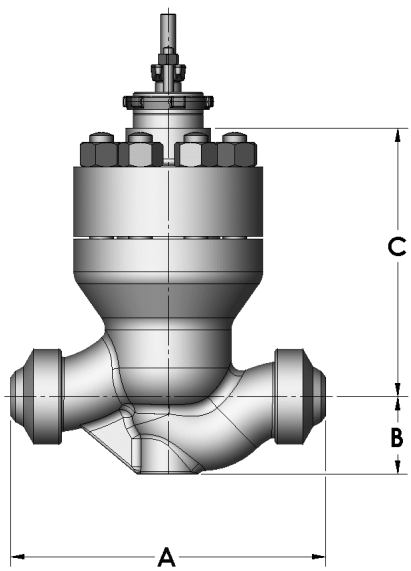

Литий Кутовий Style

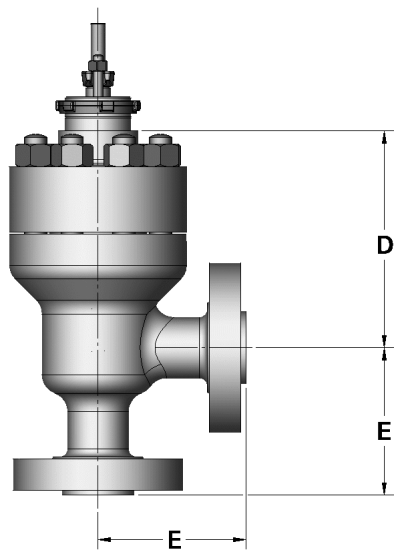

18X00/78X00 Series Литий корпус Розміри (мм)
ASME Class 600 through 2500 та equivalent PN

Valve Розмір (дюйми)	C				D			
	Стандартна кришка		Подовжена кришка		Стандартна кришка		Подовжена кришка	
	ASME Class 600–2500		ASME Class 600–2500		ASME Class 600–2500		ASME Class 600–2500	
	3 та 4 Stage	6 Stage	3 та 4 Stage	6 Stage	3 та 4 Stage	6 Stage	3 та 4 Stage	6 Stage
1	216	251	318	353	181	216	283	318
1.5	214	249	316	351	181	216	283	318
2	319	373	450	503	276	330	406	460
3	422	504	566	649	358	441	503	585
4	500	602	626	727	405	506	530	632
6	647	787	749	888	506	645	607	747
8	766	928	856	1017	607	768	696	857

Розмір клапана (дюйми)	E													
	ASME Class 600–900		ASME Cl 0		ASME Class 2500		ASME Class 600		ASME Class 900		ASME Class 1500		ASME Class 2500	
	BW	SW та THD	BW	SW та THD	BW	SW та THD	RF	RTJ	RF	RTJ	RF	RTJ	RF	RTJ
1	98	98	98	98	108	108	146	146	146	146	146	146	154	154
1.5	118	118	118	118	130	130	156	156	156	156	156	156	179	181
2	187	187	187	187	187	187	187	189	187	189	187	189	207	208
3	221	–	230	–	249	–	221	222	221	222	230	232	249	251
4	256	–	265	–	287	–	256	257	256	257	265	267	368	373
6	384	–	384	–	410	–	384	386	384	386	384	389	410	416
8	416	–	416	–	511	–	457	459	457	459	486	490	511	519

© 2026 Baker Hughes Company. Усі права захищено.

Розміри (мм)

Кований Прохідний Style

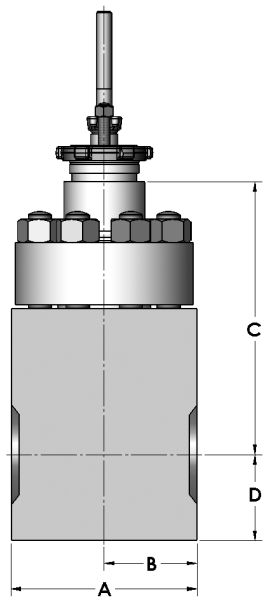

Кований Кутовий Style

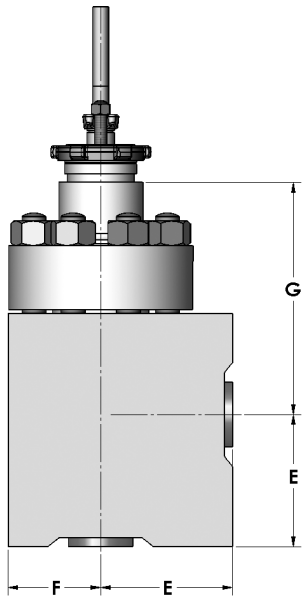

18400F Series Кований Прохідний Style Корпус Розміри (мм)
ASME Class 600 through 2500 та equivalent PN

Розмір клапана (дюйми)	A		B		C				D	
	ASME Class 600-2500		ASME Class 600-2500		Стандартна кришка		Подовжена кришка		ASME Class 600-2500	
					ASME Class 600-2500		ASME Class 600-2500			
	RF, RTJ та	SW та THD	RF, RTJ та	SW та THD	3 та 4	6 STAGE	3 та 4	6 STAGE	RF, RTJ та	SW та THD
1	152	152	76	76	224	259	286	361	71	71
1.5	216	216	108	108	244	279	346	381	89	89
2	254	254	127	127	341	395	471	526	96	96
3	343	–	171	–	462	544	606	688	142	–
4	457	–	229	–	551	653	676	778	159	–
6	610	–	305	–	733	873	835	974	222	–
8	914	–	457	–	855	1017	945	1106	267	–

78400F Series Кований Кутовий Style Корпус Розміри (мм)
ASME Class 600 through 2500 та equivalent PN

Розмір клапана (дюйми)	E		F		G			
	ASME Class 600-2500		ASME Class 600-2500		Стандартна кришка		Подовжена кришка	
					ASME Class 600-2500		ASME Class 600-2500	
	RF, RTJ та BW	SW та THD	RF, RTJ та BW	SW та THD	3 та 4 STAGE	6 STAGE	3 та 4 STAGE	6 STAGE
1	105	105	73	73	184	219	286	321
1.5	125	125	90	90	182	217	284	319
2	146	146	114	114	269	314	395	445
3	191	–	140	–	346	429	491	574
4	229	–	165	–	405	507	531	632
6	305	–	216	–	472	612	574	714
8	356	–	260	–	627	788	717	878

© 2026 Baker Hughes Company. Усі права захищено.

Маса (фунти)

18400 Series Литий Прохідний Вузол корпусу 3 Стандартна кришка (lbs)

Розмір клапана (дюйми)	3 та 4 Stage Design							
	ASME Class 600–2500		ASME Class 2500		ASME Class 600	ASME Class 900	ASME Class 1500	ASME Class 2500
	BW	SW та THD	BW	SW та THD	RF та RTJ	RF та RTJ	RF та RTJ	RF та RTJ
1	44	45	46	46	52	61	61	68
1.5	47	48	51	52	62	73	73	97
2	167	169	182	185	179	206	206	242
3	244	–	293	–	264	284	311	420
4	440	–	565	–	481	500	534	804
6	1104	–	1275	–	1215	1262	1332	1794
8	2204	–	2745	–	2401	2501	2661	3490

Розмір клапана (дюйми)	6 Stage Design							
	ASME Class 600–2500		ASME Class 2500		ASME Class 600	ASME Class 900	ASME Class 1500	ASME Class 2500
	BW	SW та THD	BW	SW та THD	RF та RTJ	RF та RTJ	RF та RTJ	RF та RTJ
1	47	47	48	48	55	64	64	70
1.5	51	52	55	55	65	76	76	101
2	176	178	194	197	189	214	216	254
3	278	–	331	–	298	320	345	457
4	499	–	631	–	541	559	594	866
6	1287	–	1518	–	1398	1445	1514	2036
8	2513	–	3206	–	2714	2813	2966	3950

18400 Series Литий Прохідний Вузол корпусу 3 Подовжена кришка (lbs)

Розмір клапана (дюйми)	3 та 4 Stage Design							
	ASME Class 600–2500		ASME Class 2500		ASME Class 600	ASME Class 900	ASME Class 1500	ASME Class 2500
	BW	SW та THD	BW	SW та THD	RF та RTJ	RF та RTJ	RF та RTJ	RF та RTJ
1	50	51	52	52	59	67	67	74
1.5	53	54	57	57	68	78	78	103
2	185	186	198	203	197	223	223	260
3	258	–	307	–	278	298	325	434
4	461	–	585	–	503	521	556	825
6	1137	–	1307	–	1249	1296	1365	1828
8	2275	–	2815	–	2473	2572	2732	3560

Розмір клапана (дюйми)	6 Stage Design							
	ASME Class 600–2500		ASME Class 2500		ASME Class 600	ASME Class 900	ASME Class 1500	ASME Class 2500
	BW	SW та THD	BW	SW та THD	RF та RTJ	RF та RTJ	RF та RTJ	RF та RTJ
1	52	53	54	54	61	70	70	76
1.5	57	57	61	61	71	82	82	107
2	194	196	210	215	207	232	232	271
3	292	–	343	–	312	334	359	472
4	525	–	651	–	566	585	619	892
6	1320	–	1550	–	1431	1478	1548	2070
8	2584	–	3278	–	2785	2884	3036	4020

© 2026 Baker Hughes Company. Усі права захищено.

Маса (фунти)

78400 Series Литий Кутовий Вузол корпусу 3 Стандартна кришка (lbs)

Розмір клапана (дюйми)	3 та 4 Stage Design							
	ASME Class 600-2500		ASME Class 2500		ASME Class 600	ASME Class 900	ASME Class 1500	ASME Class 2500
	BW	SW та THD	BW	SW та THD	RF та RTJ	RF та RTJ	RF та RTJ	RF та RTJ
1	42	44	43	44	51	60	60	66
1.5	46	48	48	49	60	71	71	94
2	159	164	172	176	172	197	198	233
3	230	–	272	–	250	269	297	405
4	421	–	457	–	462	481	516	750
6	1029	–	1114	–	1140	1187	1256	1691
8	2070	–	2423	–	2271	2370	2530	3354

Розмір клапана (дюйми)	6 Stage Design							
	ASME Class 600-2500		ASME Class 2500		ASME Class 600	ASME Class 900	ASME Class 1500	ASME Class 2500
	BW	SW та THD	BW	SW та THD	RF та RTJ	RF та RTJ	RF та RTJ	RF та RTJ
1	45	46	46	46	53	62	62	69
1.5	49	51	52	52	64	74	74	98
2	169	174	183	187	182	208	208	244
3	264	–	310	–	284	304	331	443
4	481	–	543	–	522	540	576	815
6	1214	–	1355	–	1322	1369	1442	1934
8	2382	–	2882	–	2583	2682	2843	3814

78400 Series Литий Кутовий Вузол корпусу 3 Подовжена кришка (lbs)

Розмір клапана (дюйми)	3 та 4 Stage Design							
	ASME Class 600-2500		ASME Class 2500		ASME Class 600	ASME Class 900	ASME Class 1500	ASME Class 2500
	BW	SW та THD	BW	SW та THD	RF та RTJ	RF та RTJ	RF та RTJ	RF та RTJ
1	48	50	49	50	57	65	65	72
1.5	51	53	54	54	66	76	76	100
2	177	180	190	194	189	215	215	250
3	242	–	287	–	264	284	311	419
4	443	–	495	–	484	502	538	770
6	1063	–	1145	–	1173	1220	1290	1725
8	2141	–	2493	–	2342	2441	2601	3425

Розмір клапана (дюйми)	6 Stage Design							
	ASME Class 600-2500		ASME Class 2500		ASME Class 600	ASME Class 900	ASME Class 1500	ASME Class 2500
	BW	SW та THD	BW	SW та THD	RF та RTJ	RF та RTJ	RF та RTJ	RF та RTJ
1	51	52	52	52	59	68	68	74
1.5	55	56	57	58	69	80	80	104
2	187	189	201	205	199	225	225	262
3	276	–	325	–	298	318	345	457
4	506	–	563	–	547	565	600	841
6	1247	–	1390	–	1356	1403	1475	1967
8	2453	–	2952	–	2654	2754	2914	3884

© 2026 Baker Hughes Company. Усі права захищено.

Маса (кг)

18400 Series Литий Прохідний Вузол корпусу 3 Стандартна кришка (kg)

Розмір клапана (дюйми)	3 та 4 Stage Design							
	ASME Class 600–2500		ASME Class 2500		ASME Class 600	ASME Class 900	ASME Class 1500	ASME Class 2500
	BW	SW та THD	BW	SW та THD	RF та RTJ	RF та RTJ	RF та RTJ	RF та RTJ
1	20	20	21	21	24	28	28	31
1.5	21	22	23	24	28	33	33	44
2	76	77	83	84	81	94	94	110
3	111	–	134	–	120	129	141	191
4	200	–	258	–	218	227	242	364
6	501	–	578	–	552	573	605	814
8	1001	–	1246	–	1090	1135	1208	1582

Розмір клапана (дюйми)	6 Stage Design							
	ASME Class 600–2500		ASME Class 2500		ASME Class 600	ASME Class 900	ASME Class 1500	ASME Class 2500
	BW	SW та THD	BW	SW та THD	RF та RTJ	RF та RTJ	RF та RTJ	RF та RTJ
1	21	21	22	22	25	29	29	32
1.5	23	24	25	25	30	35	35	46
2	80	81	88	89	86	97	98	115
3	126	–	151	–	135	145	157	207
4	227	–	287	–	246	254	270	393
6	584	–	688	–	635	656	687	924
8	1141	–	1455	–	132	1277	1347	1791

18400 Series Литий Прохідний Вузол корпусу 3 Подовжена кришка (kg)

Розмір клапана (дюйми)	3 та 4 Stage Design							
	ASME Class 600–2500		ASME Class 2500		ASME Class 600	ASME Class 900	ASME Class 1500	ASME Class 2500
	BW	SW та THD	BW	SW та THD	RF та RTJ	RF та RTJ	RF та RTJ	RF та RTJ
1	23	3	24	24	27	30	30	34
1.5	24	36	26	26	31	35	35	47
2	84	84	90	92	89	101	101	118
3	117	–	140	–	126	135	148	198
4	209	–	268	–	228	237	252	373
6	516	–	594	–	567	588	620	829
8	1033	–	1278	–	1123	1168	1240	1614

Розмір клапана (дюйми)	6 Stage Design							
	ASME Class 600–2500		ASME Class 2500		ASME Class 600	ASME Class 900	ASME Class 1500	ASME Class 2500
	BW	SW та THD	BW	SW та THD	RF та RTJ	RF та RTJ	RF та RTJ	RF та RTJ
1	24	24	25	25	28	32	32	35
1.5	26	26	28	28	32	37	37	49
2	88	89	95	98	94	105	105	123
3	133	–	157	–	142	163	163	214
4	238	–	297	–	257	281	281	405
6	599	–	703	–	650	703	703	940
8	1173	–	1490	–	1264	1378	1378	1823

© 2026 Baker Hughes Company. Усі права захищено.

Маса (кг)

78400 Series Литий Кутовий Вузол корпусу 3 Стандартна кришка (kg)

Розмір клапана (дюйми)	3 та 4 Stage Design							
	ASME Class 600–2500		ASME Class 2500		ASME Class 600	ASME Class 900	ASME Class 1500	ASME Class 2500
	BW	SW та THD	BW	SW та THD	RF та RTJ	RF та RTJ	RF та RTJ	RF та RTJ
1	19	20	20	20	23	27	27	30
1.5	21	22	22	22	27	32	32	43
2	72	74	78	80	78	89	90	106
3	104	–	124	–	114	122	135	184
4	191	–	216	–	210	218	234	341
6	467	–	506	–	518	539	570	767
8	940	–	1098	–	1031	1076	1149	1521

78400 Series Литий Кутовий Вузол корпусу 3 Подовжена кришка (kg)

Розмір клапана (дюйми)	3 та 4 Stage Design							
	ASME Class 600–2500		ASME Class 2500		ASME Class 600	ASME Class 900	ASME Class 1500	ASME Class 2500
	BW	SW та THD	BW	SW та THD	RF та RTJ	RF та RTJ	RF та RTJ	RF та RTJ
1	22	23	22	23	26	30	30	33
1.5	23	24	25	25	30	35	35	45
2	80	82	86	88	86	98	98	114
3	110	–	131	–	120	129	141	191
4	201	–	226	–	220	228	244	350
6	483	–	520	–	533	554	586	773
8	972	–	1130	–	1063	1108	1181	1553

Розмір клапана (дюйми)	6 Stage Design							
	ASME Class 600–2500		ASME Class 2500		ASME Class 600	ASME Class 900	ASME Class 1500	ASME Class 2500
	BW	SW та THD	BW	SW та THD	RF та RTJ	RF та RTJ	RF та RTJ	RF та RTJ
1	23	24	24	24	27	31	31	34
1.5	25	25	26	26	31	36	36	47
2	85	86	91	93	90	102	102	119
3	125	–	147	–	135	144	157	207
4	230	–	256	–	248	257	272	381
6	566	–	631	–	616	637	670	892
8	1114	–	1340	–	1205	1250	1323	1762

© 2026 Baker Hughes Company. Усі права захищено.

Маса (фунти та кг)

18400F Series Кований Прохідний Вузол корпусу

Valve Розмір (дюйми)	Weight (lbs)				Weight (kg)			
	Стандартна кришка		Подовжена кришка		Стандартна кришка		Подовжена кришка	
	ASME Class 600-2500		ASME Class 600-2500		ASME Class 600-2500		ASME Class 600-2500	
	3 та 4 Stage	6 Stage	3 та 4 Stage	6 Stage	3 та 4 Stage	6 Stage	3 та 4 Stage	6 Stage
1	86	98	92	104	39	44	42	47
1.5	156	178	162	184	71	81	74	84
2	344	392	362	410	156	178	164	186
3	748	874	762	886	340	397	346	402
4	1402	1636	1424	1658	637	743	646	753
6	3212	3764	3242	3790	1458	1709	1472	1721
8	6960	8086	7031	8132	3160	3671	3192	3692

78400F Series Кований Кутовий Вузол корпусу

Valve Розмір (дюйми)	Weight (lbs)				Weight (kg)			
	Стандартна кришка		Подовжена кришка		Стандартна кришка		Подовжена кришка	
	ASME Class 600-2500		ASME Class 600-2500		ASME Class 600-2500		ASME Class 600-2500	
	3 та 4 Stage	6 Stage	3 та 4 Stage	6 Stage	3 та 4 Stage	6 Stage	3 та 4 Stage	6 Stage
1	96	110	102	116	44	50	46	53
1.5	140	162	150	167	64	74	68	76
2	330	374	350	390	150	170	159	177
3	626	746	640	758	284	339	291	344
4	1060	1264	1082	1286	481	574	491	584
6	2120	2584	2154	2610	962	1173	978	1185
8	4050	4734	4122	4802	1839	2149	1871	2180

Приладдя та опції

- Extension Bonnets
- Environmental Capabilities (Low-E Packing)
- Lubricator та Isolation Valve
- Other Flange Facings
- Limit Stops
- Корпус Drain Плунжер
- Reducer та Nipple Connections
- U.O.P. Trim Матеріали
- High ТЕМПЕРАТУРА Матеріали
- Cryogenic Service Матеріали
- Electric Приводи

For additional Приладдя та опції, Зверніться до Baker Hughes.

© 2026 Baker Hughes Company. Усі права захищено.

Додаток A:
Доступні затворні вузли під замовлення

The trim configurations in the tables below are Доступно на запит in addition to our standard trim configuration

4 Stage Design		Flow Charcteristic : Модифікована лінійна							
Розмір клапана		Діаметр проходу		Хід		Trim		Мін. керований	Примітки
дюйми	DN	дюйми	mm	дюйми	mm	C_V	F_L	C_V	
1	25	0.2	5.08	0.125	3.175	0.1	0.991	0.04	Потік на закриття, Trim C
1	25	0.375	9.525	0.25	6.35	0.2	0.996	0.04	Потік на закриття, Trim A
1	25	0.5	12.7	0.25	6.35	0.4	0.996	0.04	Trim A
1	25	0.5	12.7	0.25	6.35	0.6	0.991	0.04	Trim C

6 Stage Design		Flow Charcteristic : Модифікована лінійна							
Розмір клапана		Діаметр проходу		Хід		Trim		Мін. керований	Примітки
дюйми	DN	дюйми	mm	дюйми	mm	C_V	F_L	C_V	
1	25	0.12	3.048	0.125	3.175	0.02	0.998	0.004	Потік на закриття, Trim A
1	25	0.2	5.08	0.125	3.175	0.04	0.998	0.008	Потік на закриття, Trim A
1	25	0.2	5.08	0.125	3.175	0.08	0.994	0.016	Потік на закриття, Trim C
1	25	0.3	7.62	0.25	6.35	0.2	0.994	0.03	Потік на закриття, Trim C
1	25	0.5	12.7	0.25	6.35	0.3	0.998	0.024	Trim A
1	25	0.5	12.7	0.25	6.35	0.4	0.998	0.03	Trim A
1	25	0.5	12.7	0.25	6.35	0.5	0.994	0.03	Trim C

© 2026 Baker Hughes Company. Усі права захищено.

Додаток B:

API 6A Series LincolnLog

The 18400/78400 API 6A Series severe service control valves are designed to meet API 6A standard for Високий тиск

Система позначень

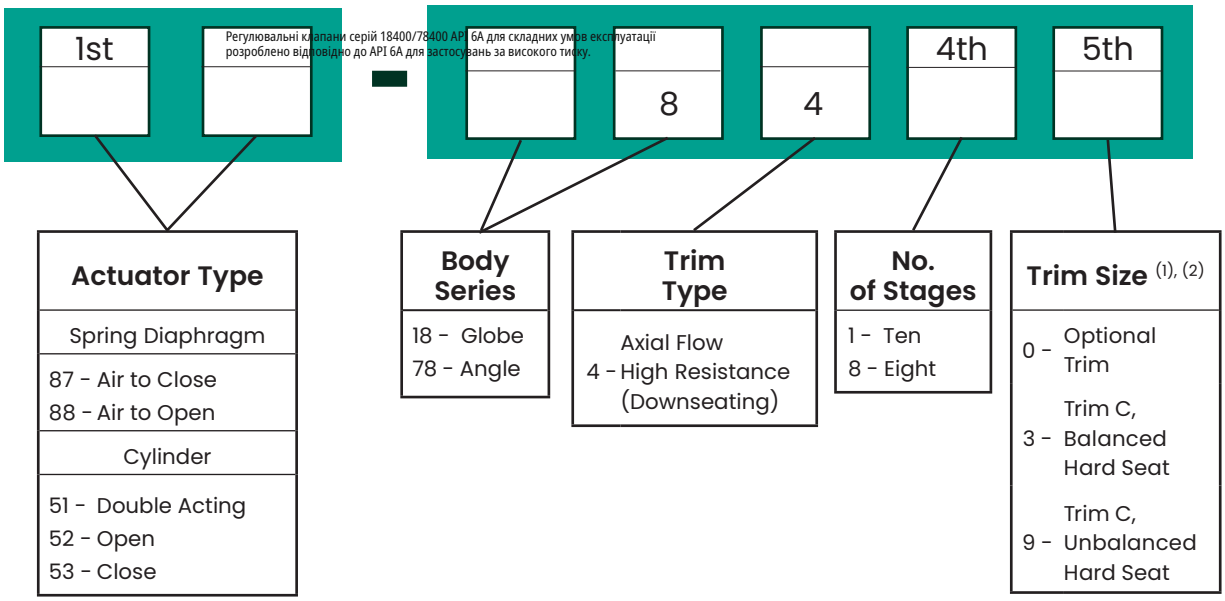

Notes:

1. Balanced Trim not available for 1" 18400/78400 API 6A Series valves.
2. Unbalanced Trim not available for 1.5", 2", 3", 4" and 6" 18400/78400 API 6A Series valves.

© 2026 Baker Hughes Company. Усі права захищено.

Загальні відомості

Корпус:

- ТИП:
  - Кований Прохідний Корпус
  - Кований Кутовий Корпус
- Матеріали:
  - F6NM Мартенситна нержавна сталь
  - F51 Дуплексна сталь Нержавна сталь
  - F55 Дуплексна сталь Нержавна сталь
  - Nickel-СПЛАВ Inconel 718
- Тип плунжера:
  - Зрівноважений
  - Незрівноважений
- Тип затворного вузла:
- Пропускна здатність:
  - Full Area
  - Reduced Area Cv 0.4 (1” Розмір лише)
  - Reduced Area Cv 0.2 (1” Розмір лише)
-
  - See “Розподіл перепаду тиску між ступенями”
- Витратна характеристика:
  - Модифікована лінійна

Привід

- ТИП:
  - Пружинно-мембранний привід (standard 87/88) АБО Циліндричний привід (51/52/53)
- Штурвал
  - Опційно

Температурні класи API 6A та герметичність сідла

Temp. Class	Діапазон температур (1)(2)				Витік через сідло Class IEC 60534-4 / ANSI/FCI 70-2	
	°C		°F			
	Мін.	Макс.	Мін.	Макс.		
K	-60	82	-75	180	IV	V
L	-46	82	-50	180		
N	-46	60	-50	140		
P	-29	82	-20	180		
S	-18	60	0	140		
T	-18	82	0	180		
U	-18	121	0	250		
V	2	121	35	250		
X	-18	180	0	350		

Примітки:

1. Valve end Розмір complies 3 API 6A standard for 6BX flanges.
2. For Температурний клас selection, fluid ТЕМПЕРАТУРА та ambient ТЕМПЕРАТУРА should be compared та the minimum value of those two should be used to select the proper ТЕМПЕРАТУРА rating.
   - If МІН. $T°_{fluid} > T°_{ambient}$ à МІН. $T°_{Class} = T°_{ambient}$
   - If МІН. $T°_{fluid} < T°_{ambient}$ à МІН. $T°_{Class} = T°_{fluid}$

Класи тиску та приєднання

A standard for API 6BX printed flange.

Розмір корпусу	Valve Ends Розмір	Клас тиску	
NPS	6BX (1)	API 10K (1)	API 15K (1)
1	1”-13/16 (1.8125)	X	X
1.5	1”-13/16 (1.8125)	X	X
2	2”-1/16 (2.0625)	X	X
3	3”-1/16 (3.0625)	X	X
4	4”-1/16 (4.0625)	X	X
6	7”-1/16 (7.0625)	X	X

1. API 6BX printed flanges are standard. Уточніть у виробника for availability of other end connection Опції.

© 2026 Baker Hughes Company. Усі права захищено.

$_V$та F $_L$Versus Хід

API 6A 10K та 15K

Розміри 1" to 6", 8-stage Модифікована лінійна – Потік на відкриття

Хід (%)							10	20	30	40	50	60	70	80	90	100
						F_L	0.994	0.994	0.994	0.994	0.994	0.994	0.994	0.994	0.994	0.994
Корпус клапана Розмір (NPS)		Orifice Dia.		Хід		Trim	Minimum Operable v	Rated C_V								
Дюйм	mm	дюйм	mm	дюйм	mm											
1	25.4	0.7	17.78	0.25	6.35	Full	0.019	0.071	0.18	0.32	0.46	0.67	0.88	1.11	1.28	1.34
						Micro Cv 0.4	0.014	0.043	0.06	0.11	0.17	0.22	0.29	0.35	0.41	0.47
						Micro Cv 0.2	0.012	0.019	0.03	0.06	0.09	0.11	0.14	0.16	0.19	0.21
1.5	38.1	1	25.4	0.25	6.4	Full	0.003	0.006	0.13	0.51	0.99	1.47	1.87	2.15	2.3	2.1
2	50.8	1.5	38.1	0.38	9.7	Full	0.02	0.02	0.35	0.73	1.3	2.1	2.93	3.75	4.45	5.5
3	76.2	2.25	57.2	0.62	15.47	Full	0.03	1.1	2.96	4.82	6.67	8.07	9.82	11.53	13.21	14
4	101.6	2.88	73.2	0.75	19.1	Full	0.06	0.54	2.27	4.72	7.62	10.9	14.7	16.8	19.3	21
6	152.4	4.12	104.6	1	25.4	Full	0.133	1.7	6.0	11.5	17.0	23.6	30.2	36.8	38.1	39.5

Примітка: тривале дроселювання за Cv, що не перевищує мінімально робоче значення, може пошкодити затворний вузол.

API 6A 10K та 15K

Розміри 1" to 6", 10-stage Модифікована лінійна – Потік на відкриття

Хід (%)							10	20	30	40	50	60	70	80	90	100
						F_L	0.994	0.994	0.994	0.994	0.994	0.994	0.994	0.994	0.994	0.994
Корпус клапана Розмір (NPS)		Orifice Dia.		Хід		Trim	Minimum Operable v	Rated C_V								
дюйм	mm	дюйм	mm	дюйм	mm											
1	25.4	0.7	17.78	0.25	6.35	Full	0.016	0.07	0.17	0.31	0.44	0.63	0.81	1.00	1.10	1.19
						Micro Cv 0.4	0.011	0.02	0.05	0.09	0.14	0.19	0.25	0.30	0.36	0.41
						Micro Cv 0.2	0.009	0.02	0.03	0.05	0.07	0.09	0.12	0.14	0.16	0.19
1.5	38.1	1	25.4	0.25	6.4	Full	0.002	0.003	0.07	0.34	0.71	1.13	1.48	1.8	1.9	1.9
2	50.8	1.5	38.1	0.38	9.7	Full	0.02	0.02	0.35	0.73	1.3	2.1	2.93	3.75	4.45	4.9
3	76.2	2.25	57.2	0.62	15.47	Full	1	2.34	3.5	4.67	5.84	7.69	9.03	10.41	11.84	13
4	101.6	2.88	73.2	0.75	19.1	Full	0.06	0.73	2.42	4.71	7.38	10.41	13.7	15.81	17.5	19
6	152.4	4.12	104.6	1	25.4	Full	0.11	1.8	5.4	10.3	15.2	21.0	26.9	32.7	34.2	35.7

Примітка: Throttling at АБО below Мін. робочий Cv levels for extended periods of time can result in trim damage. Additional Розміри are available, Уточніть у виробника.

© 2026 Baker Hughes Company. Усі права захищено.

Витратні характеристики

The LincolnLog trim provides a smooth Модифікована лінійна control characteristic 3 “Зазор flow” Пропускна здатність over the initial 15% of valve Хід as Показано in the generic chart at right. Incorporation of the multistage “Зазор flow” design concept prevents Високий тиск drops across the LincolnLog seating area while throttling at low lifts. This feature helps to extend trim life significantly, resulting in dependable та tight shutoff whenever required. It also improves the throttling control stability та performance at low lifts, while providing smooth, accurate та Безперервний Пропускна здатність control from 15% to 100% Плунжер Хід. Controllability extends from the Максимум Rated C to C_V for any Розмір клапана resulting in typical turndown ratios of 50:1.

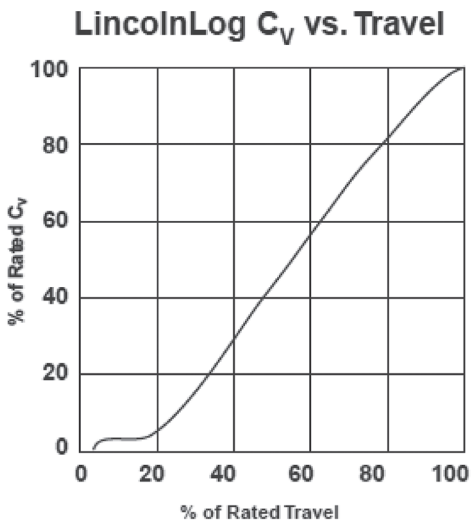

Розподіл перепаду тиску між ступенями

Trim Тип	Qty of Ступені	Макс. рекомендований Throttling ΔP			
		Безперервна робота		Періодична робота	
		psi	bar	psi	bar
C	8	5800	400	7250	500
C	10	7400	510	9140	630

Примітки:

1. Recommended Обмеження for ΔP per stage are 800 psi (55 bar) for Безперервний duty cycle applications та up to 1000 psi (69 bar) ΔP per stage for Періодична робота.

Розподіл перепаду тиску для модернізованого вузла (1)

Trim Тип	Qty of Ступені	Макс. рекомендований Throttling ΔP	
		Безперервна робота	
		psi	bar
C	8	7250	500
C	10	9140	630

Примітки:

1. Upgraded trim includes a Kolsterised Inconel 718 Плунжер та Напрямна втулка (API 6A CRA).

© 2026 Baker Hughes Company. Усі права захищено.

Матеріали та температури

Температурний клас залежно від матеріалу

ТЕМПЕРАТУРА	Діапазон температур (1)				Доступні матеріали конструкції			
	Мін.	Макс.	Мін.	Макс.	Мартенситна сталь	Дуплексна сталь	Супердуплексна сталь	Inconel 718
K	-60	82	-75	180	X			X
L	-46	82	-50	180	X	X	X	X
N	-46	60	-50	140	X	X	X	X
P	-29	82	-20	180	X	X	X	X
S	-18	60	0	140	X	X	X	X
T	-18	82	0	180	X	X	X	X
U	-18	121	0	250	X	X	X	X
V	2	121	35	250	X	X	X	X
X	-18	180	0	350	X	X	X	X

Примітк
a:

1: Minimum ТЕМПЕРАТУРА of valve design is defined as the minimum between fluid ТЕМПЕРАТУРА та ambient ТЕМПЕРАТУРА.

- If МІН. $T°_{fluid}$ > МІН. $T°_{ambient}$ à МІН. $T°_{Class}$ = МІН. $T°_{ambient}$
- If МІН. $T°_{fluid}$ < МІН. $T°_{ambient}$ à МІН. $T°_{Class}$ = МІН. $T°_{fluid}$

Робочий тиск залежно від матеріалу

МАКС. Operating ТИСК	МАКС. Inlet ТИСК		Доступні матеріали конструкції			
	bar	kPSI	Мартенситна сталь	Дуплексна сталь	Супердуплексна сталь	Inconel 718
API 10K	690	10	X	X	X	X
API 15K	1034	15	X		X	X

Клас матеріалу залежно від конструкції

МАТЕРІАЛ Class		NACE MR0175/ISO 15156	Доступні матеріали конструкції			
			Мартенситна сталь NACE Без контакту із середовищем	Дуплексна сталь NACE Без контакту із середовищем	Супердуплексна сталь NACE Без контакту із середовищем	Inconel 718 NACE Без контакту із середовищем
AA	Загальні умови	Без контакту із середовищем	X	X	X	X
BB	Загальні умови	Без контакту із середовищем	X	X	X	X
CC	Загальні умови	Без контакту із середовищем	X	X	X	X
МАТЕРІАЛ Class		**NACE MR0175/ISO 15156**	**Доступні матеріали конструкції**			
			Мартенситна сталь NACE У контакті із середовищем	Дуплексна сталь NACE У контакті із середовищем	Супердуплексна сталь NACE У контакті із середовищем	Inconel 718 NACE У контакті із середовищем
DD	Сірководневмісне середовище	У контакті із середовищем				X
EE	Сірководневмісне середовище	У контакті із середовищем				X
FF	Сірководневмісне середовище	У контакті із середовищем	X	X	X	X
HH	Сірководневмісне середовище	У контакті із середовищем				X

© 2026 Baker Hughes Company. Усі права захищено.

Складання стандартного виконання

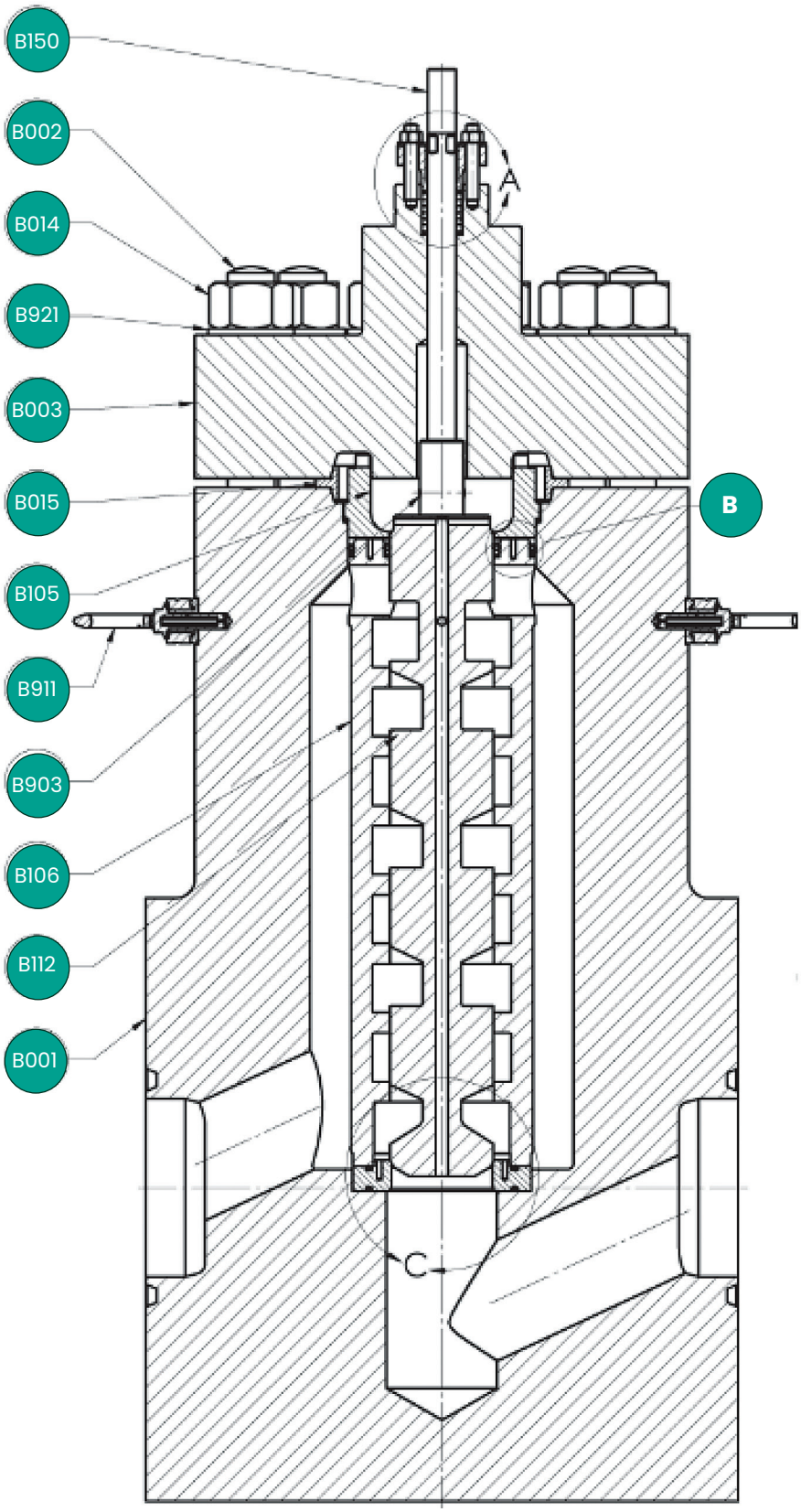

18400 Series API 6A Design

© 2026 Baker Hughes Company. Усі права захищено.

Складання стандартного виконання

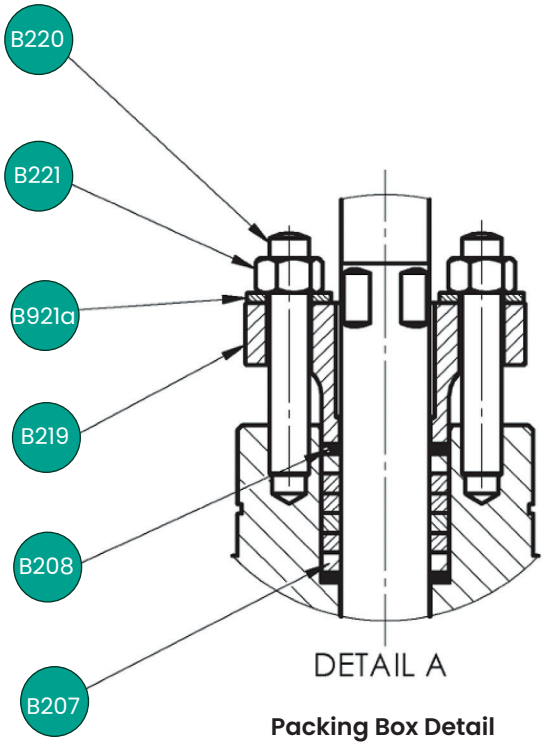

Packing Box Detail

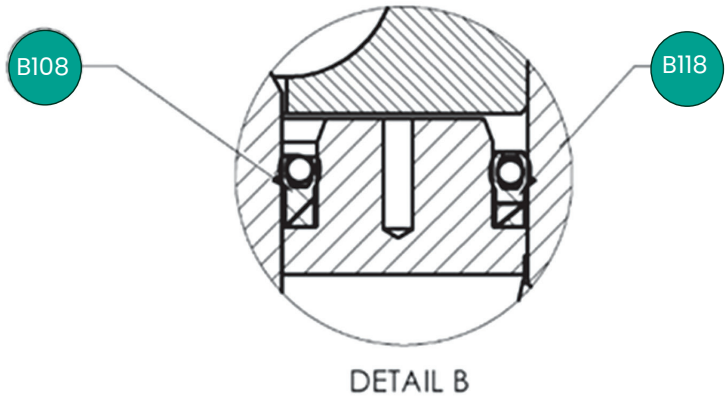

Static та Dynamic Seals Design
(Зрівноважений Design лише)

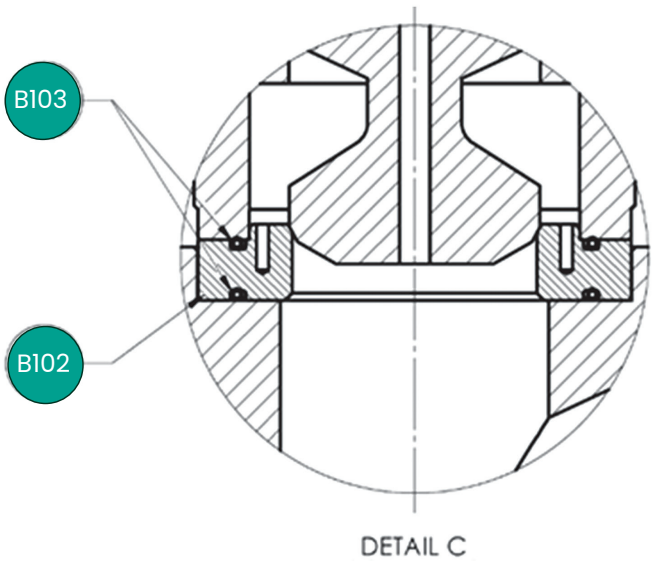

Сідлове кільце Detail - 1.5" up to 6"

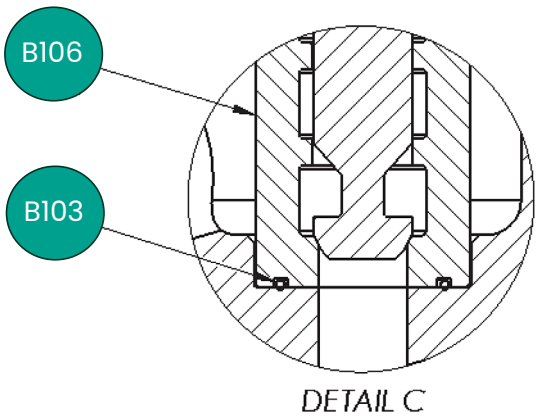

Сідлове кільце Detail - 1"

© 2026 Baker Hughes Company. Усі права захищено.

Матеріали конструкції

18400/78400 API 6A Мартенситна нержавна сталь Виконання:

- MAKC. operating ТИСК up to 15 kPSI [1034 bar]
- Температурні класи: K/L/N/P/S/T/U/V/X (see page 35)
- МАТЕРІАЛ classes: AA/BB/CC/FF (see page 35)

Поз. No.	ТЕМПЕРАТУРА Діапазон	−76°F [−60°C]	20°F [29°C]	356°F [180°C]
	Найменування	Матеріали		
B001	Корпус клапана	ASTM A182 МАРКА F6NM		
B002	Шпилька корпусу		ASTM A193 МАРКА B7 ZINC 3 ПОКРИТТЯМ + PTFE COATING (1 та 3)	
			ASTM A193 МАРКА B7M ELECTROLESS NICKEL PLATING + PTFE COATING (2 та 3)	
			ASTM A320 Gr L7 ZINC 3 ПОКРИТТЯМ + PTFE COATING (1 та 3)	
			ASTM A320 Gr L7M ELECTROLESS NICKEL PLATING + PTFE COATING (2 та 3)	
B003	Кришка	ASTM A182 МАРКА F6NM		
B014	Корпус Nut		ASTM A 194 МАРКА 2H ZINC 3 ПОКРИТТЯМ + PTFE COATING (1 та 3)	
			ASTM A194 МАРКА 2HM, ELECTROLESS NICKEL PLATING + PTFE COATING (2 та 3)	
			ASTM A194 Gr 7 ZINC 3 ПОКРИТТЯМ + PTFE COATING (1 та 3)	
			ASTM A194 Gr 7M ELECTROLESS NICKEL PLATING + PTFE COATING (2 та 3)	
B015	Прокладка корпусу	СПЛАВ 718 + MOS2 COATING		
B102	Сідлове кільце	НАПЛАВЛЕННЯ ТВЕРДОГО СПЛАВУ STELLITE NO. 6 ON 6NM		
B103	Прокладка сідлового кільця	Inconel 718 + SILVER PLATING		
B105	Retainer	SUPER Аустенітна нержавна сталь UNS S20910 (NITRONIC 50) 35 HRC Максимум		
B106	Напрямна втулка	CA6NM CL. B Нержавна сталь 23 HRC Максимум ТВЕРДІСТЬ 3 “DIFFUSED KANIGEN” NICKEL COATING		
B108	Напрямна втулка	FLUOROPOLYMER JACKET/ COBALT Нікелевий сплав SPRING		
B112	ПРОКЛАДКА Плунжер (Зрівноважений) Плунжер (Незрівноважений)	CA6NM CL. B Нержавна сталь 23 HRC Максимум ТВЕРДІСТЬ 3 “DIFFUSED KANIGEN” NICKEL COATING		
B118	Плунжер Зрівноважений Seal	ПОЛІМЕРНЕ УЩІЛЬНЕННЯ З ПІДТИСКАННЯМ ТИСКОМ		
B150	Плунжер Шток	ASTM A182 МАРКА F6NM		
B207	Packing Ring	CARBON CORE PTFE		
B208	Anti Extrusion Ring	CARBON-ГРАФІТ ПЛЕТЕНИЙ (4)		
B219	Фланець сальника/ Follower	ASTM A182 МАРКА F6NM		
B220	Packing Stud		ASTM A193 МАРКА B7 ZINC 3 ПОКРИТТЯМ (1)	
			ASTM A193 МАРКА B7M ELECTROLESS NICKEL PLATING (2)	
			ASTM A320 Gr L7 ZINC 3 ПОКРИТТЯМ	
			ASTM A320 Gr L7M ELECTROLESS NICKEL PLATING (2)	
B221	Packing Nut		ASTM A 194 МАРКА 2H ZINC 3 ПОКРИТТЯМ (1)	
			ASTM A194 МАРКА 2HM, ELECTROLESS NICKEL PLATING (2)	
			ASTM A194 МАРКА 7 ZINC 3 ПОКРИТТЯМ	
			ASTM A194 МАРКА 7M ELECTROLESS NICKEL PLATING (2)	
B903	Штифт плунжера	ПІСЛЯ РОЗЧИННОГО ВІДПАЛУ 316 Нержавна сталь HRC 22 Максимум		
B921	Корпус plain Washer	ASTM F436 ZINC 3 ПОКРИТТЯМ		
		410 Нержавна сталь HRC 35-45		
B921a	Packing Plain Washer	ASTM F436 ZINC 3 ПОКРИТТЯМ		
		410 Нержавна сталь HRC 35-45		

1. For Загальні умови лише: Nace БЕЗ КОНТАКТУ ІЗ СЕРЕДОВИЩЕМ per ANSI/NACE MR0175/ISO 15156-1.
2. For Сірководневмісне середовище лише: Nace У КОНТАКТІ ІЗ СЕРЕДОВИЩЕМ per ANSI/NACE MR0175/ISO 15156-1.
4. No equivalents allowed to maintain fugitive emissions certification та performance.

© 2026 Baker Hughes Company. Усі права захищено.

Матеріали конструкції

18400/78400 API 6A Дуплексна сталь F51 Нержавна сталь Виконання:

- МАКС. operating ТИСК up to 10 kPSI [690 bar]
- ТЕМПЕРАТУРА class: L/N/P/S/T/U/V/X (see page 35)
- МАТЕРІАЛ class: AA/BB/CC/FF (see page 35)

Поз. No.	ТЕМПЕРАТУРА Діапазон	−50°F [−46°C]	20.2°F [29°C]	356°F [180°C]
	Найменування	Матеріали		
B001	Корпус клапана	ASTM A182 МАРКА F51		
B002	Шпилька корпусу		ASTM A193 МАРКА B7 ZINC 3 ПОКРИТТЯМ + PTFE COATING (3)	
			ASTM A193 МАРКА B7M ELECTROLESS NICKEL PLATING + PTFE COATING (2 та 3)	
			ASTM A320 Gr L7 ZINC 3 ПОКРИТТЯМ + PTFE COATING (1 та 3)	
		ASTM A320 Gr L7M ELECTROLESS NICKEL PLATING + PTFE COATING (2 та 3)		
B003	Кришка	ASTM A182 МАРКА F51		
B014	Корпус Nut		ASTM A 194 МАРКА 2H ZINC 3 ПОКРИТТЯМ + PTFE COATING (1 та 3)	
			ASTM A194 МАРКА 2HM, ELECTROLESS NICKEL PLATING + PTFE COATING (2 та 3)	
			ASTM A194 Gr 7 ZINC 3 ПОКРИТТЯМ + PTFE COATING (1 та 3)	
		ASTM A194 Gr 7M ELECTROLESS NICKEL PLATING + PTFE COATING (2 та 3)		
B015	Прокладка корпусу	СПЛАВ 718 + MOS2 COATING		
B102	Сідлове кільце	2205 ST. ST. (Дуплексна сталь) HRC 28 Максимум + НАПЛАВЛЕННЯ ТВЕРДОГО СПЛАВУ STELLITE NO. 6		
B103	Прокладка сідлового кільця	Inconel 718 + SILVER PLATING		
B105	Retainer	SUPER Аустенітна нержавна сталь UNS S20910 (NITRONIC 50) 35 HRC Максимум		
B106	Напрямна втулка	ПІСЛЯ РОЗЧИННОГО ВІДПАЛУ 2205 Нержавна сталь (Дуплексна сталь) 28 HRC Максимум + ELECTROLESS NICKEL PLATING		
B108	Напрямна втулка	FLUOROPOLYMER JACKET/ COBALT Нікелевий сплав SPRING		
B112	ПРОКЛАДКА Плунжер (Зрівноважений) Плунжер (Незрівноважений)	ПІСЛЯ РОЗЧИННОГО ВІДПАЛУ 2205 Нержавна сталь (Дуплексна сталь) 28 HRC Максимум + ELECTROLESS NICKEL PLATING		
B118	Плунжер Зрівноважений Seal	ПОЛІМЕРНЕ УЩІЛЬНЕННЯ З ПІДТИСКАННЯМ ТИСКОМ		
B150	Плунжер Шток	ASTM A182 МАРКА F5		
B207	Packing Ring	CARBON CORE PTFE)		
B208	Anti Extrusion Ring	CARBON-ГРАФІТ ПЛЕТЕНИЙ (4)		
B219	Фланець сальника/ Follower	ASTM A182 МАРКА F51		
B220	Packing Stud		ASTM A193 МАРКА B7 ZINC 3 ПОКРИТТЯМ (1)	
			ASTM A193 МАРКА B7M ELECTROLESS NICKEL PLATING (2)	
			ASTM A320 Gr L7 ZINC 3 ПОКРИТТЯМ	
		ASTM A320 Gr L7M ELECTROLESS NICKEL PLATING (2)		
B221	Packing Nut		ASTM A 194 МАРКА 2H ZINC 3 ПОКРИТТЯМ (1)	
			ASTM A194 МАРКА 2HM, ELECTROLESS NICKEL PLATING (2)	
			ASTM A194 МАРКА 7 ZINC 3 ПОКРИТТЯМ	
		ASTM A194 МАРКА 7M ELECTROLESS NICKEL PLATING (2)		
B903	Штифт плунжера	ПІСЛЯ РОЗЧИННОГО ВІДПАЛУ 2205 Нержавна сталь (Дуплексна сталь) HRC 28 Максимум		
B921	Корпус plain	ASTM F436 ZINC 3 ПОКРИТТЯМ		
		410 Нержавна сталь HRC 35-45		
B921a	Packing Plain Washer	ASTM F436 ZINC 3 ПОКРИТТЯМ		
		410 Нержавна сталь HRC 35-45		

1. For Загальні умови лише: Nace БЕЗ КОНТАКТУ ІЗ СЕРЕДОВИЩЕМ per ANSI/NACE MR0175/ISO 15156-1.
2. For Сірководневмісне середовище лише: Nace У КОНТАКТІ ІЗ СЕРЕДОВИЩЕМ per ANSI/NACE MR0175/ISO 15156-1.
4. No equivalents allowed to maintain fugitive emissions certification та performance.

© 2026 Baker Hughes Company. Усі права захищено.

Матеріали конструкції

18400/78400 API 6A Супердуплексна сталь F55 Stainless-Steel Виконання:

- МАКС. operating ТИСК up to 15 kPSI [1034 bar]
- ТЕМПЕРАТУРА class: L/N/P/S/T/U/V/X (see page 35)
- МАТЕРІАЛ class: AA/BB/CC/FF (see page 35)

Поз. No.	ТЕМПЕРАТУРА Діапазон	−50°F [−46°C]	20.2°F [29°C]	356°F [180°C]
	Найменування	Матеріали		
B001	Корпус клапана	ASTM A182 МАРКА F55		
B002	Шпилька корпусу		ASTM A193 МАРКА B7 ZINC 3 ПОКРИТТЯМ + PTFE COATING API 6A (1 та 3)	
			ASTM A193 МАРКА B7M ELECTROLESS NICKEL PLATING + PTFE COATING (2 та 3)	
		ASTM A320 Gr L7 ZINC 3 ПОКРИТТЯМ + PTFE COATING (1 та 3)		
		ASTM A320 МАРКА L7M ELECTROLESS NICKEL PLATING + PTFE COATING (2 та 3)		
B003	Кришка	ASTM A182 МАРКА F55		
B014	Корпус Nut		ASTM A 194 МАРКА 2H ZINC 3 ПОКРИТТЯМ + PTFE COATING (1 та 3)	
			ASTM A194 МАРКА 2HM, ELECTROLESS NICKEL PLATING + PTFE COATING (2 та 3)	
		ASTM A194 МАРКА 7 ZINC 3 ПОКРИТТЯМ + PTFE COATING (1 та 3)		
		ASTM A194 МАРКА 7M ELECTROLESS NICKEL PLATING + PTFE COATING (2 та 3)		
B015	Прокладка корпусу	СПЛАВ 718 + MOS2 COATING		
B102	Сідлове кільце	НАПЛАВЛЕННЯ ТВЕРДОГО СПЛАВУ STELL NO. 6 ON ПІСЛЯ РОЗЧИННОГО ВІДПАЛУ Супердуплексна сталь AUSTENO-FERRITIQUE Нержавна сталь (ТИП UNS S32760) HRC 32 Максимум		
B103	Прокладка сідлового кільця	Inconel 718 + SILVER PLATING		
B105	Retainer	SUPER Аустенітна нержавна сталь UNS S20910 (NITRONIC 50) 35 HRC Максимум		
B106	Напрямна втулка	Супердуплексна сталь AUSTENO-FERRITIQUE Нержавна сталь (ТИП UNS S32760) HRC 32 Максимум + HARD ELECTROLESS NICKEL PLATING		
B108	Напрямна втулка	FLUOROPOLYMER JACKET/ COBALT Нікелевий сплав SPRING		
B112	ПРОКЛАДКА Плунжер (Врівноважений)	Супердуплексна сталь AUSTENO-FERRITIQUE Нержавна сталь (ТИП UNS S32760) HRC 32 Максимум + HARD ELECTROLESS NICKEL PLATING		
	Плунжер (Незрівноважений)			
B118	Плунжер Врівноважений Seal	ПОЛІМЕРНЕ УЩІЛЬНЕННЯ З ПІДТИСКАННЯМ ТИСКОМ		
B150	Плунжер Шток	ASTM A182 МАРКА F55		
B207	Packing Ring	CARBON CORE PTFE		
B208	Anti Extrusion Ring	CARBON-ГРАФІТ ПЛЕТЕНИЙ (4)		
B219	Фланець сальника/ Follower	ASTM A182 МАРКА F55		
B220	Packing Stud		ASTM A193 МАРКА B7 ZINC 3 ПОКРИТТЯМ (1)	
			ASTM A193 МАРКА B7M ELECTROLESS NICKEL PLATING (2)	
		ASTM A320 МАРКА L7 ZINC 3 ПОКРИТТЯМ		
		ASTM A320 Gr L7M ELECTROLESS NICKEL PLATING (2)		
B221	Packing Nut		ASTM A 194 МАРКА 2H ZINC 3 ПОКРИТТЯМ (1)	
			ASTM A194 МАРКА 2HM, ELECTROLESS NICKEL PLATING (2)	
		ASTM A194 МАРКА 7 ZINC 3 ПОКРИТТЯМ		
		ASTM A194 МАРКА 7M ELECTROLESS NICKEL (2)		
B903	Штифт плунжера	Супердуплексна сталь AUSTENO-FERRITIQUE Нержавна сталь (ТИП UNS S32760) HRC 32 Максимум		
B921	Корпус plain Wa sher	ASTM F436 ZINC 3 ПОКРИТТЯМ		
		410 Нержавна сталь HRC 35-45		
B921a	Packing Plain Washer	ASTM F436 ZINC 3 ПОКРИТТЯМ		
		410 Нержавна сталь HRC 35-45		

1. For Загальні умови лише: Nace БЕЗ КОНТАКТУ ІЗ СЕРЕДОВИЩЕМ per ANSI/NACE MR0175/ISO 15156-1.
2. For Сірководневмісне середовище лише: Nace У КОНТАКТІ ІЗ СЕРЕДОВИЩЕМ per ANSI/NACE MR0175/ISO 15156-1.
4. No equivalents allowed to maintain fugitive emissions certification та performance.

© 2026 Baker Hughes Company. Усі права захищено.

Матеріали конструкції

18400/78400 API 6A CRA Inconel 718 Виконання:

- МАКС. operating ТИСК Is up to 15 kPSI [1034 bar]
- ТЕМПЕРАТУРА class: K/L/N/P/S/T/U/V/X (see page 35)
- МАТЕРІАЛ class: AA/BB/CC/DD/EE/FF/HH (see page 35)

Поз. No.	ТЕМПЕРАТУРА Діапазон	-76°F [-60°C]	20.2°F [29°C]	356°F [180°C]
	Найменування	Матеріали		
B001	Корпус клапана	UNS N07718		
B002	Шпилька корпусу	ASTM A193 МАРКА B7 ZINC 3 ПОКРИТТЯМ + PTFE COATING API6A (1 та 3)		
		ASTM A193 МАРКА B7M ELECTROLESS NICKEL PLATING + PTFE COATING (2 та 3)		
		ASTM A320 МАРКА L7 ZINC 3 ПОКРИТТЯМ + PTFE COATING (1 та 3)		
		ASTM A320 МАРКА L7M ELECTROLESS NICKEL PLATING + PTFE COATING (2 та 3)		
B003	Кришка	UNS N07718		
B014	Корпус Nut	ASTM A 194 МАРКА 2H ZINC 3 ПОКРИТТЯМ + PTFE COATING (1 та 3)		
		ASTM A194 МАРКА 2HM, ELECTROLESS NICKEL PLATING + PTFE COATING (2 та 3)		
		ASTM A194 МАРКА 7 ZINC 3 ПОКРИТТЯМ + PTFE COATING (1 та 3)		
		ASTM A194 МАРКА 7M ELECTROLESS NICKEL PLATING + PTFE COATING (2 та 3)		
B015	Прокладка корпусу	СПЛАВ 718 + MOS2 COATING		
B102	Сідлове кільце	UNS N07718		
B103	Прокладка сідлового кільця	Inconel 718 + SILVER PLATING		
B105	Retainer	SUPER Аустенітна нержавна сталь UNS S20910 (NITRONIC 50) 35 HRC Максимум		
B106	Напрямна втулка	UNS N07718		
B108	Напрямна втулка	FLUOROPOLYMER JACKET/ COBALT Нікелевий сплав SPRING		
B112	ПРОКЛАДКА Плунжер (Зірнюваний, Нержавіючий)	UNS N07718		
B118	Плунжер Seal	ПОЛІМЕРНЕ УЩІЛЬНЕННЯ З ПІДТИСКАННЯМ ТИСКОМ		
B150	Плунжер Шток	UNS N07718		
B207	Packing Ring	CARBON CORE PTFE (4)		
B208	Anti Extrusion Ring	CARBON-ГРАФІТ ПЛЕТЕНИЙ (4)		
B219	Фланець сальника/ Follower	UNS N07718 + ELECTROLESS NICKEL PLATING		
B220	Packing Stud	ASTM A193 МАРКА B7 ZINC 3 ПОКРИТТЯМ (1)		
		ASTM A193 МАРКА B7M ELECTROLESS NICKEL PLATING (2)		
		ASTM A320 МАРКА L7 ZINC 3 ПОКРИТТЯМ		
		ASTM A320 МАРКА L7M ELECTROLESS NICKEL PLATING (2)		
B221	Packing Nut	ASTM A 194 МАРКА 2H ZINC 3 ПОКРИТТЯМ (1)		
		ASTM A194 МАРКА 2HM, ELECTROLESS NICKEL PLATING (2)		
		ASTM A194 МАРКА 7 ZINC 3 ПОКРИТТЯМ		
		ASTM A194 МАРКА 7M ELECTROLESS NICKEL PLATING (2)		
B903	Штифт плунжера	ASTM B637 МАРКА NO7718 (UNS 07718) HRC 40 Максимум ВІДПОВІДНІСТЬ ТВЕРДОСТІ ВИМОГАМ NACE MR0103 SHALL BE CERTIFIED		
B921	Корпус plain Washer	ASTM F436 ZINC 3 ПОКРИТТЯМ		
		410 Нержавна сталь HRC 35-45		
B921a	Packing Plain Washer	ASTM F436 ZINC 3 ПОКРИТТЯМ		
		410 Нержавна сталь HRC 35-45		

1. For Загальні умови лише: NACE БЕЗ КОНТАКТУ ІЗ СЕРЕДОВИЩЕМ per ANSI/NACE MR0175/ISO 15156-1.
2. For Сірководневмісне середовище лише: NACE У КОНТАКТІ ІЗ СЕРЕДОВИЩЕМ per ANSI/NACE MR0175/ISO 15156-1.
4. No equivalents allowed to maintain fugitive emissions certification та performance.

© 2026 Baker Hughes Company. Усі права захищено.

Матеріали конструкції

Високий тиск (>800 psi/Stage) API 6A CRA Inconel 718 Виконання:

- МАКС. operating ТИСК Is up to 15 kPSI [1034 bar]
- ТЕМПЕРАТУРА class: K/L/N/P/S/T/U/V/X (see page 35)
- МАТЕРІАЛ class: AA/BB/CC/DD/EE/FF/HH(see page 35)

Поз. No.	ТЕМПЕРАТУРА Діапазон	-76°F [-60°C]	20.2°F [29°C]	356°F [180°C]
	Найменування	Матеріали		
B001	Корпус клапана	UNS N07718		
B002	Шпилька корпусу (4)	ASTM A193 МАРКА B7 ZINC 3 ПОКРИТТЯМ PTFE COATING API 6A (1 та 3)		
		ASTM A193 МАРКА B7M ELECTROLESS NICKEL PLATING PTFE COATING (2 та 3)		
		ASTM A320 МАРКА L7 ZINC 3 ПОКРИТТЯМ PTFE COATING (1 та 3)		
		ASTM A320 МАРКА L7M ELECTROLESS NICKEL PLATING PTFE COATING (2 та 3)		
B003	Кришка	UNS N07718		
B014	Корпус Nut (4)	ASTM A 194 МАРКА 2H ZINC 3 ПОКРИТТЯМ + PTFE COATING (1 та 3)		
		ASTM A194 МАРКА 2HM, ELECTROLESS NICKEL PLATING PTFE COATING (2 та 3)		
		ASTM A194 МАРКА 7 ZINC 3 ПОКРИТТЯМ + PTFE COATING (1 та 3)		
		ASTM A194 МАРКА 7M ELECTROLESS NICKEL PLATING + PTFE COATING (2 та 3)		
B015	Прокладка корпусу	СПЛАВ 718 + MOS2 COATING		
B102	Сідлове кільце	UNS N07718 + KOLSTERISATION		
B103	Сідлове кільце ПРОКЛАД КА	Inconel 718 + SILVER PLATING		
B105	Retainer	SUPER Аустенітна нержавна сталь UNS S20910 (NITRONIC 50) 35 HRC Максимум		
B106	Напрямна втулка	UNS N07718 + KOLSTERISATION		
B108	Напрямна втулка	FLUOROPOLYMER JACKET / COBALT Нікелевий сплав SPRING		
B112	ПРОКЛАДКА Плунжер (Зрівноважений Незрівноважений)	UNS N07718 + OLSTERISATION		
B118	Плунжер Зрівноважений	ПОЛІМЕРНЕ УЩІЛЬНЕННЯ З ПІДТИСКАННЯМ ТИСКОМ		
B150	Плунжер Шток (3)	UNS N07718		
B207	Packing Ring	CARBON CORE PTFE (4)		
B208	Anti Extrusion Ring	CARBON-ГРАФІТ ПЛЕТЕНИЙ (4)		
B219	Фланець сальника/ Follower	UNS N07718		
B220	Packing Stud (4)	ASTM A193 МАРКА B7 ZINC 3 ПОКРИТТЯМ (1)		
		ASTM A193 МАРКА B7M ELECTROLESS NICKEL PLATING (2)		
		ASTM A320 МАРКА L7 ZINC 3 ПОКРИТТЯМ		
		ASTM A320 МАРКА L7M ELECTROLESS NICKEL PLATING (2)		
B221	Packing Nut (4)	ASTM A 194 МАРКА 2H ZINC 3 ПОКРИТТЯМ 1)		
		ASTM A194 МАРКА 2HM, ELECTROLESS NICKEL PLATING (2)		
		ASTM A194 МАРКА 7 ZINC 3 ПОКРИТТЯМ		
		ASTM A194 МАРКА 7M ELECTROLESS NICKEL PLATING (2)		
B903	Штифт плунжера	ASTM B637 МАРКА NO7718 (UNS 07718) HRC 40 Максимум		
B921	Корпус plain	ASTM F436 ZINC 3 ПОКРИТТЯМ		
		410 Нержавна сталь HRC 35-45		
B921a	Packing Plain Washer	ASTM F436 ZINC 3 ПОКРИТТЯМ		
		410 Нержавна сталь HRC 35-45		

1. For Загальні умови лише: Nace БЕЗ КОНТАКТУ ІЗ СЕРЕДОВИЩЕМ per ANSI/NACE MR0175/ISO 15156-1.
2. For Сірководневмісне середовище лише: Nace У КОНТАКТІ ІЗ СЕРЕДОВИЩЕМ per ANSI/NACE MR0175/ISO 15156-1.
4. No equivalents allowed to maintain fugitive emissions certification та performance.

© 2026 Baker Hughes Company. Усі права захищено.

Матеріали конструкції

Спільні деталі

Поз.	Найменування	-76°F [-60°C]	Матеріали	356°F [180°C]
B017	Приводна гайка	ПІСЛЯ РОЗЧИННОГО ВІДПАЛУ 316 Нержавна сталь HRC 22 Максимум		
B703	Паспортна табличка	Загальні умови ANNEALED 316L Нержавна сталь HRC 22 Максимум		
B704	Стрілка напрямку потоку	Аустенітна нержавна сталь		
B902	Приводний гвинт	Аустенітна нержавна сталь		
B911	Підіймальні вушка	НЕРЖАВНА СТАЛЬ		
B913	Гвинт стійки/кришки	A4-80 (ISO 3506) 316L		

© 2026 Baker Hughes Company. Усі права захищено.

Розміри

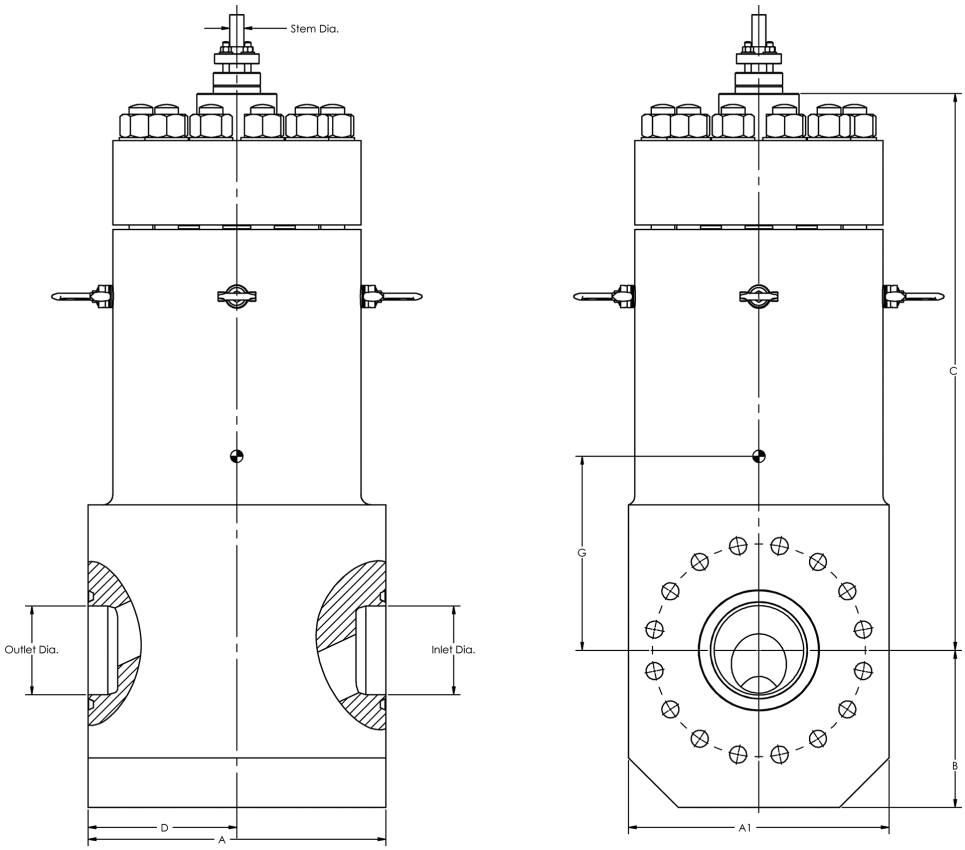

18400 Series API 6A Розміри

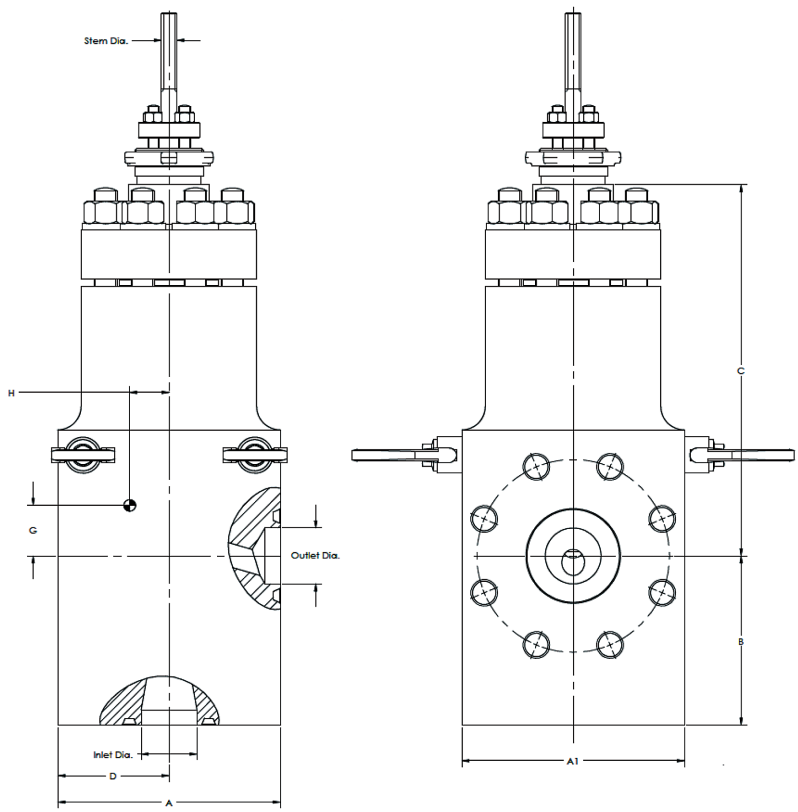

78400 Series API 6A Розміри

© 2026 Baker Hughes Company. Усі права захищено.

Розміри

API 10K та 15K Вузол корпусу Розміри (дюйм)

Valve Корпус Розмір	Valve Ends Розмір	Корпус Тип	ТИСК	Number of Ступені	Шток	Inlet	Outlet	Spud	A	A1	B	C	D
1	1″–13/16 (1.8125)	Кутовий	API 10K	8	0.5	1.83	1.83	2.25–16 UN	7.28	6.73	4.93	10.8	3.64
				10								12.2	
			API 15K	8						7.28	5.56	10.8	
				10								12.2	
		Прохідний	API 10K	8						6.73	3.91	10.8	
				10								12.2	
			API 15K	8						7.28	4.65	10.8	
				10								12.2	
1.5	1″–13/16 (1.8125)	Кутовий	API 10K	8	0.5	1.82	1.82	2.25–16 UN	7.36	7.36	5.3	12.38	3.68
				10					7.36	7.36	5.71	13.56	3.68
			API 15K	8					8.19	8.19	5.9	12.38	4.09
				10					8.19	8.19	6.01	13.56	4.09
		Прохідний	API 10K	8					7.36	7.36	4.53	12.38	3.68
				10					7.36	7.36	4.53	13.56	3.68
			API 15K	8					8.19	8.19	4.53	12.38	4.09
				10					8.19	8.19	4.33	13.56	4.09
2	2″–1/16 (2.0625)	Кутовий	API 10K	8	0.75	2.08	2.08	3–5/16–16 UN	11.02	9.05	5.04	15.7	5.51
				10						9.05	5.3	17.8	
			API 15K	8						10	6.22	15.7	
				10						10	5.98	17.77	
		Прохідний	API 10K	8						9.05	4.41	19	
				10						9.05	4.25	21.11	
			API 15K	8						10	4.37	18.87	
				10						10	4.41	21.11	
3	3″–1/16 (3.0625)	Кутовий	API 10K	8	1	2.25	2.25	3″3/4–12 UN	14.2	10.6	7.48	20.7	7.1
				10					14.2	10.6	7.48	24	7.1
			API 15K	8					14.2	11.8	7.48	20.7	7.1
				10					14.2	11.8	7.48	24	7.1
		Прохідний	API 10K	8					14.2	10.6	5.51	25.5	7.1
				10					14.2	10.6	5.51	28.7	7.1
			API 15K	8					14.2	11.8	5.51	25.5	7.1
				10					14.2	11.8	5.51	28.7	7.1

© 2026 Baker Hughes Company. Усі права захищено.

API 10K та 15K Вузол корпусу Розміри (дюйм)

Valve Корпус Розмір	Valve Ends Розмір	Корпус Тип	ТИСК	Number of Ступені	Шток	Inlet	Outlet	Spud	A	A1	B	C	D
1	1″-13/16 (1.8125)	Кутовий	API 10K	8	0.5	1.83	1.83	2.25-16 UN	7.28	6.73	4.93	10.8	3.64
				10								12.2	
			API 15K	8						7.28	5.56	10.8	
				10								12.2	
		Прохідний	API 10K	8						6.73	3.91	10.8	
				10								12.2	
			API 15K	8						7.28	4.65	10.8	
				10								12.2	
1.5	1″-13/16 (1.8125)	Кутовий	API 10K	8	0.5	1.82	1.82	2.25-16 UN	7.36	7.36	5.3	12.38	3.68
				10					7.36	7.36	5.71	13.56	3.68
			API 15K	8					8.19	8.19	5.9	12.38	4.09
				10					8.19	8.19	6.01	13.56	4.09
		Прохідний	API 10K	8					7.36	7.36	4.53	12.38	3.68
				10					7.36	7.36	4.53	13.56	3.68
			API 15K	8					8.19	8.19	4.53	12.38	4.09
				10					8.19	8.19	4.33	13.56	4.09
2	2″-1/16 (2.0625)	Кутовий	API 10K	8	0.75	2.08	2.08	3-5/16-16 UN	11.02	9.05	5.04	15.7	5.51
				10						9.05	5.3	17.8	
			API 15K	8						10	6.22	15.7	
				10						10	5.98	17.77	
		Прохідний	API 10K	8						9.05	4.41	19	
				10						9.05	4.25	21.11	
			API 15K	8						10	4.37	18.87	
				10						10	4.41	21.11	
3	3″-1/16 (3.0625)	Кутовий	API 10K	8	1	2.25	2.25	3"3/4-12 UN	14.2	10.6	7.48	20.7	7.1
				10					14.2	10.6	7.48	24	7.1
			API 15K	8					14.2	11.8	7.48	20.7	7.1
				10					14.2	11.8	7.48	24	7.1
		Прохідний	API 10K	8					14.2	10.6	5.51	25.5	7.1
				10					14.2	10.6	5.51	28.7	7.1
			API 15K	8					14.2	11.8	5.51	25.5	7.1
				10					14.2	11.8	5.51	28.7	7.1
4	4″-1/16 (4.0625)	Кутовий	API 10K	8	1	4.05	4.05	3" 12 UN	17.72	9.05	5.04	15.7	8.86
				10						14.96	9.44	28.88	
			API 15K	8						14.96	8.65	32.82	
				10						15.75	9.83	28.88	
		Прохідний	API 10K	8						15.75	9.04	32.82	
				10						14.96	9.45	28.88	
			API 15K	8						14.96	9.45	32.82	
				10						15.75	9.45	28.88	
6	7″-1/16 (7.0625)	Кутовий	API 10K	8	1.125	7.09	7.09	3.75-12 UN	23.6	19.6	11.81	38.7	12
				10								44.2	
			API 15K	8						20.7		38.7	
				10								44.2	
		Прохідний	API 10K	8						19.6	12.48	38.7	
				10								44.2	
			API 15K	8						20.7	12.51	38.7	
				10								44.2	

© 2026 Baker Hughes Company. Усі права захищено.

API 10K та 15K Вузол корпусу Розміри (millimeter)

Valve Корпус Розмір	Valve Ends Розмір	Корпус Тип	ТИСК	Number of Ступені	Шток	Inlet	Outlet	Spud	A	A1	B	C	D
1	1″-13/16 (1.8125)	Кутовий	API 10K	8	12.7	46.5	46.5	2.25-16 UN	185	171	125	274	92.5
				10								309	
			API 15K	8						185	141	274	
				10								309	
		Прохідний	API 10K	8						171	99	274	
				10								309	
			API 15K	8						185	118	274	
				10								309	
1.5	1″-13/16 (1.8125)	Кутовий	API 10K	8	12.7	46.5	46.5	2. 6 UN	187	187	135	314.4	93.5
				10					187	187	145	344.4	93.5
			API 15K	8					208	208	150	314.4	104
				10					208	208	155	344.4	104
		Прохідний	API 10K	8					187	187	115	314.3	93.5
				10					187	187	115	344.4	93.5
			API 15K	8					208	208	115	314.3	104
				10					208	208	110	344.4	104
2	2″-1/16 (2.0625)	Кутовий	API 10K	8	19.05	52.75	52.75	3"5/16-16 UN	280	230	128	398.4	140
				10						230	134	452.4	
			API 15K	8						254	158	398.4	
				10						254	152	451.4	
		Прохідний	API 10K	8						230	112	482.4	
				10						230	108	536.4	
			API 15K	8						254	111	479.4	
				10						254	112	536.4	
3	3″-1/16 (3.0625)	Кутовий	API 10K	8	25.4	57.2	57.2	3"3/4-12 UN	360	270	190	527	180
				10					360	270	190	609	180
			API 15K	8					360	300	190	527	180
				10					360	300	190	609	609
		Прохідний	API 10K	8					360	270	140	647	180
				10					360	270	140	729	180
			API 15K	8					360	300	140	647	180
				10					360	300	140	729	180
4	4″-1/16 (4.0625)	Кутовий	API 10K	8	25.4	103.1	103.1	3"3/4-12 UN	450	380	239.7	733.53	225
				10						380	219.7	833.53	
			API 15K	8						400	249.7	733.53	
				10						400	229.7	833.53	
		Прохідний	API 10K	8						380	240	733.53	
				10						380	240	33.53	
			API 15K	8						400	240	733.53	
				10						400	240	833.53	
6	7″-1/16 (7.0625)	Кутовий	API 10K	8	28.6	180.1	180.1	3.75-12 UN	600	497	300	983	300
				10								1123	
			API 15K	8						525		983	
				10								1123	
		Прохідний	API 10K	8						497	317	983	
				10								1123	
			API 15K	8						525	318	983	
				10								1123	

© 2026 Baker Hughes Company. Усі права захищено.

Маса та центр ваги

Вузол корпусу (lbs) / Центр ваги (дюйми)

Корпус клапана розмір	Valve Ends Розмір	Корпус ТИП	Number of Ступені	API 10K			API 15K		
				6BX Printed Flange			6BX Printed Flange		
				G	H	Mass	G	H	Mass
1	1″-13/16 (1.8125)	78400 Кутовий	8	1.81	0.04	143	1.18	0.04	181
			10	1.73	0.03	178	1.65	0.04	190
		18400 Прохідний	8	2.27	–	141	1.79	–	161
			10	2.81	–	150	2.32	–	170
1.5	1″-13/16 (1.8125)	78400 Кутовий	8	2.11	0	200.1	1.73	0	256.2
			10	2.40	0	216.5	2.10	0	271.4
		18400 Прохідний	8	2.85	–	179.5	2.74	–	220
			10	3.33	–	188.8	3.35	–	228
2	2″-1/16 (2.0625)	78400 Кутовий	8	3.148	0	377.5	2.7	0	471.4
			10	3.85	0	411.8	3.7	0	497.3
		18400 Прохідний	8	5.37	–	423.3	5.72	–	476,6
			10	6.29	–	446.6	168.3	–	515.4
3	3″-1/16 (3.0625)	78400 Кутовий	8	3.82	0	812	3.78	0	899
			10	5.35	0	936	5.28	0	1038
		18400 Прохідний	8	5.77	–	860	5.48	–	971
			10	7.36	–	983	7.07	–	1109
4	4″-1/16 (4.0625)	78400 Кутовий	8	5.85	0.64	1884.9	8.67	0.7	2101
			10	8.08	0.55	2085.35	8.47	0.73	2318.6
		18400 Прохідний	8	6.84	–	1746.05	7.55	–	1913.38
			10	8.5	–	2020.53	9.06	–	2225.12
6	7″-1/16 (7.0625)	78400 Кутовий	8	7.91	0.14	4111	9.16	0.13	4661
			10	10.06	0.13	4440	11.57	0.12	5107
		18400 Прохідний	8	5.28	–	3666	9.13	–	4636
			10	7.6	–	4032	11.69	–	5079

Примітка: Values in this table are estimates. Уточніть у виробника for detailed data.

© 2026 Baker Hughes Company. Усі права захищено.

Вузол корпусу (kg) / Центр ваги (mm)

Корпус клапана Розмір	Valve Ends Розмір	Корпус ТИП	Number of Ступені	API 10K			API 15K		
				6BX Printed Flange			6BX Printed Flange		
				G	H	Mass	G	H	Mass
1	1″-13/16 (1.8125)	78400 Кутовий	8	46	1.0	65	30	1.1	82
			10	44	0.9	81	42	1.1	86
		18400 Прохідний	8	58	–	64	46	–	73
			10	161	–	68	59	–	77
1.5	1″-13/16 (1.8125)	78400 Кутовий	8	53,7	0	90.8	43.9	0	116.2
			10	60.7	0	98.2	53.27	0	123.1
		18400 Прохідний	8	72.5	–	81.4	69.6	–	99.8
			10	84.62	–	85.7	85.2	–	103.4
2	2″-1/16 (2.0625)	78400 Кутовий	8	80	0	171.2	69.7	0	213.8
			10	97.84	0	186.8	94.8	0	225.6
		18400 Прохідний	8	136.5	–	192	145.4	–	216.2
			10	159.8	–	202.6	168.3	–	233.8
3	3″-1/16 (3.0625)	78400 Кутовий	8	97	0	368	3.78	0	408
			10	135.6	0	424	134.2	0	471
		18400 Прохідний	8	146.5	–	390	139.2	–	440
			10	187	–	446	179.6	–	503
4	4″-1/16 (4.0625)	78400 Кутовий	8	148.41	1.62	855	220	1.77	953
			10	205.34	1.40	945.9	215.1	1.85	1051.7
		18400 Прохідний	8	173.65	–	792.1	191.77	–	867.9
			10	215.67	–	916.5	230.21	–	1009.3
6	7″-1/16 (7.0625)	78400 Кутовий	8	201	3.5	1865	233	3.3	2114
			10	256	3.3	2014	294	3	2316
		18400 Прохідний	8	134	–	1663	232	–	2103
			10	193	–	1829	297	–	2304

Примітка: Values in this table are estimates. Уточніть у виробника for detailed data.

© 2026 Baker Hughes Company. Усі права захищено.

Модель 87/88 Привід
Розміри та маса (дюйми/lbs)

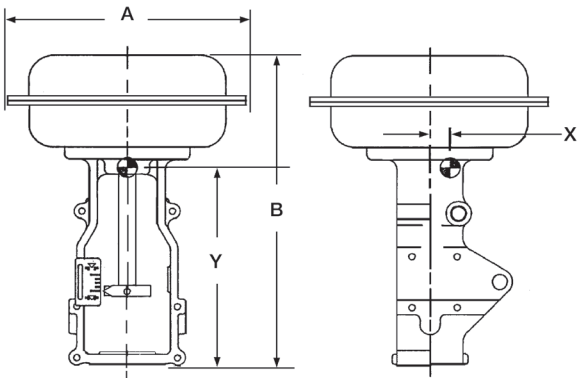

Показано without Опційно Штурвал

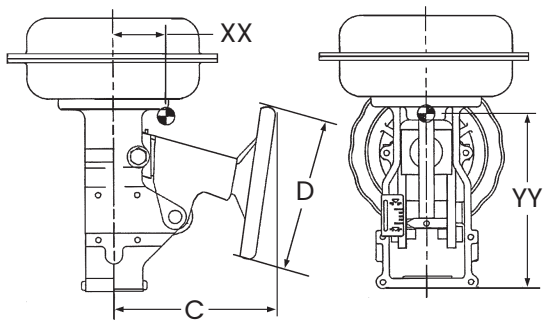

Показано З Опційно Штурвал

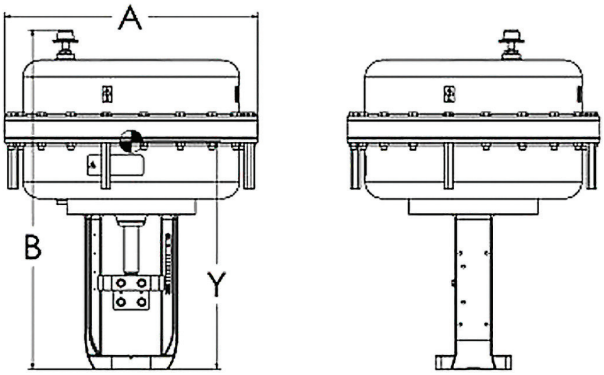

23L Показано without Опційно Штурвал

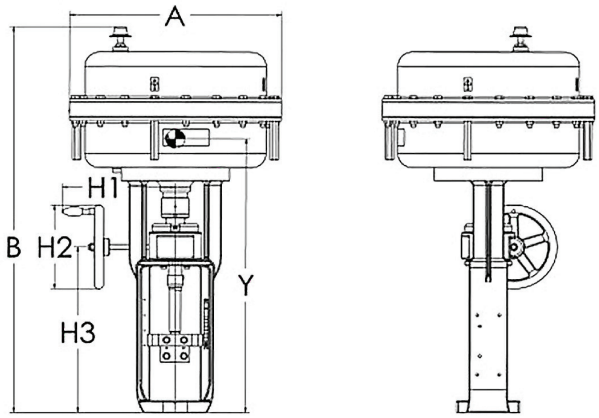

23L Показано З Опційно Штурвал

Розміри та маса

Розмір приводу	Діапазон пружини	Привід Розміри (дюйми)				H1	H2	Weights (фунти)	
		A	B (Модель 88)	C	D			Standard	w/Штурвал
6	All	11.5	15.54 (17.52)	10	9	-	-	45	60
10	All	14.5	19.58 (21.54)	10.9	12	-	-	85	105
16	All	18.75	28.22 (30.79)	14	18	-	-	210	245
23	All	21.63	30.71 (33.27)	16	18	-	-	265	320
23L	3-15, 6-30	21.63	27.8 (30.00)	-	-	11.5	8.9	375	417
23L	11-23, 21-45	21.63	38.55 (40.75)	-	-	11.5	8.9	507	549

Простір для демонтажу приводу = 6 дюйми

Центр ваги (дюйми)

Без штурвала

Розмір	X	Y
6	0.2	9.8
10	0.0	12.9
16	0.1	18.5
23	0.1	21.1
23L[1]	0.0	20.1
23L[2]	0.0	21.9

1. Nominal spring ranges 3-15 та 6-30
2. Nominal spring ranges 11-23 та 21-45

Із штурвалом

Розмір	XX	YY
6	1.3	9.1
10	0.9	12.0
16	1.4	16.7
23	1.4	19.0
23L[1]	0.0	28.9
23L[2]	0.0	30.7

© 2026 Baker Hughes Company. Усі права захищено.

Модель 87/88 Привід
Розміри та маса (дюйми/lbs)

Limit Stops (дюйми)

Up Stop

Розмір	Діапазон пружини	Модель	Overall Height B
6	All	87	19.5
10	All		25.4
16	All		36.4
23	All		38.8
23L[1]	3–15, 6–30		38.4
23L[1]	11–23, 21–45		41.3
23L[2]	3–15, 6–30		49.1
23L[2]	11–23, 21–45		52.1
6	All	88	19.2
10	All		25.1
16	All		35.5
23	All		35.5
23L[1]	3–15, 6–30		38.4
23L[1]	11–23, 21–45		41.3
23L[2]	3–15, 6–30		49.1
23L[2]	11–23, 21–45		52.1

Down Stop

Розмір	Діапазон пружини	Модель	Overall Height B
6	All	87	19.8
10	All		26.0
16	All		37.2
23	All		39.9
23L[1]	3–15, 6–30		39.9
23L[1]	11–23, 21–45		42.8
23L[2]	3–15, 6–30		50.6
23L[2]	11–23, 21–45		53.6
6	All	88	19.7
10	All		25.9
16	All		37.5
23	All		40.3
23L[1]	3–15, 6–30		39.9
23L[1]	11–23, 21–45		42.8
23L[2]	3–15, 6–30		50.6
23L[2]	11–23, 21–45		53.6

1. Без штурвала
2. Із штурвалом

© 2026 Baker Hughes Company. Усі права захищено.

Модель 87/88 Привід
Розміри та маса (mm/kg)

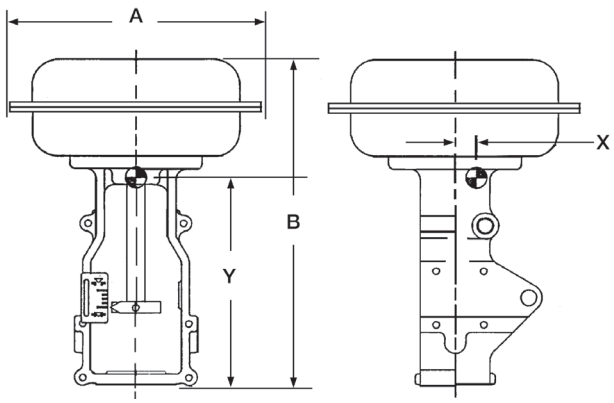

Показано without Опційно Штурвал

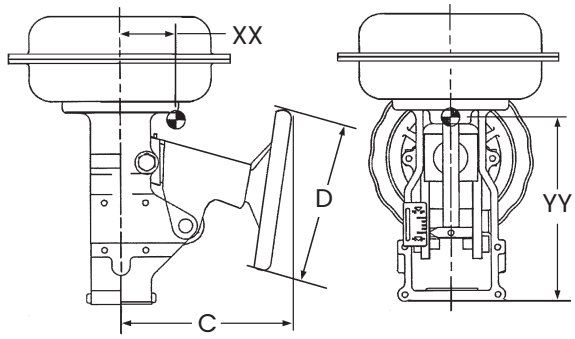

Показано З Опційно Штурвал

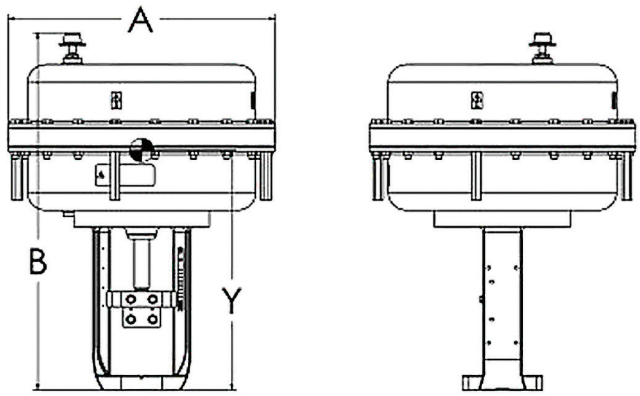

23L Показано without Опційно Штурвал

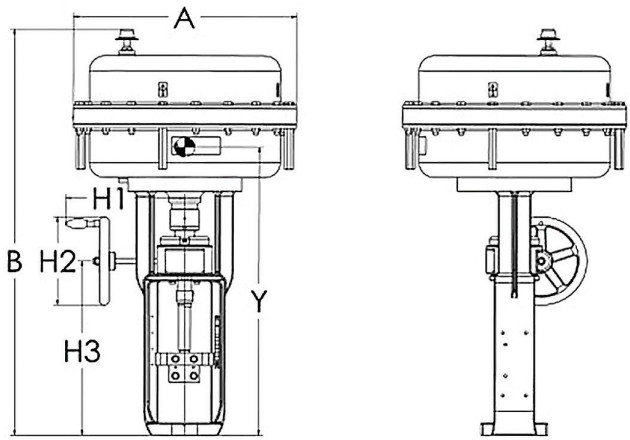

23L Показано З Опційно Штурвал

Розміри та маса

Розмір приводу	Діапазон пружини	Розміри приводу (mm)				H1	H2	Маса (кг)	
		A	B (Модель 88)	C	D			Standard	w/Штурвал
6	All	302	395 (445)	254	229	-	-	20	27
10	All	373	497 (547)	277	305	-	-	39	48
16	All	476	717 (782)	356	457	-	-	95	111
23	All	549	780 (845)	406	457	-	-	120	145
23L	3-15, 6-30	549	706 (762)	-	-	292	225	170	189
23L	11-23, 21-45	549	781 (837)	-	-	292	225	230	249

Простір для демонтажу приводу = 150 mm

Центр ваги (mm)

Без штурвала

Розмір	X	Y
6	5	248
10	0	327
16	3	470
23	2	537
23L[1]	0	511
23L[2]	0	557

1. Nominal spring ranges 3-15 та 6-30
2. Nominal spring ranges 11-23 та 21-45

Із штурвалом

Розмір	XX	YY
6	32	232
10	22	305
16	35	425
23	35	483
23L[1]	0	734
23L[2]	0	780

© 2026 Baker Hughes Company. Усі права захищено.

Модель 87/88 Привід
Розміри та маса (mm/kg)

Limit Stops (mm)

Up Stop

Розмір	Діапазон пружини	Модель	Overall Height B
6	All	87	494
10	All		646
16	All		925
23	All		987
23L[1]	3-15, 6-30		975
23L[1]	11-23, 21-45		1050
23L[2]	3-15, 6-30		1248
23L[2]	11-23, 21-45		1323
6	All	88	487
10	All		636
16	All		901
23	All		982
23L[1]	3-15, 6-30		975
23L[1]	11-23, 21-45		1050
23L[2]	3-15, 6-30		1248
23L[2]	11-23, 21-45		1323

1. Без штурвала
2. Із штурвалом

Down Stop

Розмір	Діапазон пружини	Модель	Overall Height B
6	All	87	503
10	All		660
16	All		945
23	All		1014
23L[1]	3-15, 6-30		1013
23L[1]	11-23, 21-45		1088
23L[2]	3-15, 6-30		1286
23L[2]	11-23, 21-45		1361
6	All	88	501
10	All		657
16	All		952
23	All		1024
23L[1]	3-15, 6-30		1013
23L[1]	11-23, 21-45		1088
23L[2]	3-15, 6-30		1286
23L[2]	11-23, 21-45		1361

© 2026 Baker Hughes Company. Усі права захищено.

Модель 51/52/53 Розміри та маса

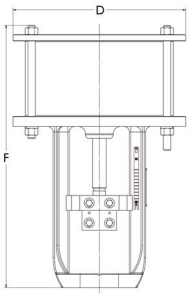

Без штурвала
Без ресивера

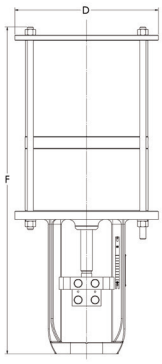

Без штурвала
З ресивером

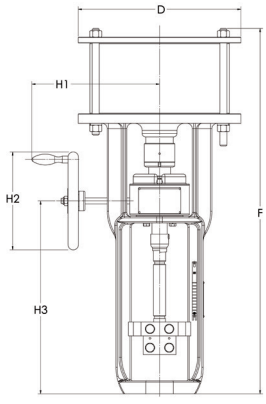

Із штурвалом
Без ресивера

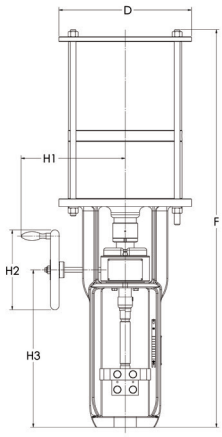

Із штурвалом
З ресивером

Модель 51 Dimensional Data

дюйми (mm)

Розмір	D	H1	H2	H3
12	14.7 (373)	11.5 (292)	8.9 (225)	17.4 (443)
16	18.1 (461)	13.4 (340)	11 (280)	21.7 (553)
20	22.6 (573)	13.4 (340)	11 (280)	22.1 (563)
24	18.1 (461)	13.4 (340)	11 (280)	22.1 (563)
28	22.6 (573)	13.4 (340)	11 (280)	22.1 (563)
32	26.4 (670)	13.4 (340)	11 (280)	22.2 (564)

Привід Тип	Розмір приводу	Dimension F дюйми (mm)					
		Номінальний хід приводу дюйми (mm)					
		2.5 (63.5)	4 (101.6)	6 (152.4)	8 (203.2)	10 (254)	12 (304.8)
Standard	12	–	23.0 (584)	–	–	–	–
	16	24.7 (628)	26.2 (666)	28.2 (717)	36.2 (920)	38.2 (971)	42.2 (1073)
	20	25.4 (645)	26.9 (683)	28.9 (734)	36.7 (931)	38.7 (982)	45.0 (1142)
	24	33.1 (842)	36.1 (918)	40.1 (1020)	48.1 (123)	52.1 (1324)	60.2 (1528)
	28	34.3 (870)	37.3 (946)	52.2 (1326)	49.3 (1251)	53.3 (1353)	61.3 (1556)
	32	42.7 (1085)	45.7 (1161)	49.7 (1262)	57.8 (1467)	61.8 (1569)	69.8 (1773)
Standard 3 Integral Volume	12	–	34.0 (864)	–	–	–	–
	16	35.8 (908)	37.3 (946)	39.3 (997)	–	–	–
	20	36.0 (915)	37.5 (953)	39.5 (1004)	–	–	–
Standard 3 Штурвал	12	–	33.7 (857)	–	–	–	–
	16	40.6 (1031)	42.1 (1069)	44.1 (1119)	59.3 (1506)	61.3 (1557)	69.3 (1760)
	20	41.2 (1048)	42.7 (1086)	44.7 (1136)	59.6 (1513)	61.6 (1564)	69.6 (1767)
	24	48.2 (1224)	51.2 (1301)	55.2 (1402)	71.2 (1808)	75.2 (1910)	85.2 (2164)
	28	49.2 (1249)	52.2 (1326)	53.2 (1427)	72.1 (1831)	76.1 (1933)	86.1 (2187)
	32	56.6 (1440)	59.7 (1516)	63.7 (1617)	79.7 (2025)	83.7 (2126)	93.7 (2381)
Standard 3 Integral Volume Tank та Штурвал	12	–	44.8 (1137)	–	–	–	–
	16	51.6 (1311)	53.1 (1349)	55.1 (1399)	–	–	–
	20	51.9 (1318)	53.4 (1356)	55.4 (1406)	–	–	–

© 2026 Baker Hughes Company. Усі права захищено.

Модель 51/52/53 Розміри та маса

Модель 52 та 53 Dimensional Data

дюйми (mm)

Розмір	D	H1	H2	H3
12	14.69 (373)	11.50 (292)	8.86 (225)	17.44 (443)
16	18.15 (461)	13.39 (340)	11.02 (280)	21.77 (553)
20	22.56 (573)	13.39 (340)	11.02 (280)	22.17 (563)

Тип приводу	Розмір приводу	Dimension F in (mm)		
		Номінальний хід приводу In. (mm)		
		2.5 (63.5)	4 (101.6)	6 (152.4)
Standard	12	-	39.1 (993.8)	-
	16	39.5 (1003)	44 (1117)	50 (1269)
	20	41.1 (1045)	45.6 (1159)	51.6 (1311)
Standard 3 Штурвал	12	-	49.9 (1267)	-
	16	55.3 (1406)	59.8 (1520)	65.8 (1671)
	20	64.6 (1642)	69.1 (1756)	75.11 (1908)

© 2026 Baker Hughes Company. Усі права захищено.

Примітки:

© 2026 Baker Hughes Company. Усі права захищено.

Примітки:

© 2026 Baker Hughes Company. Усі права захищено.

Знайдіть найближчого регіонального партнера:

valves.bakerhughes.com/contact-us

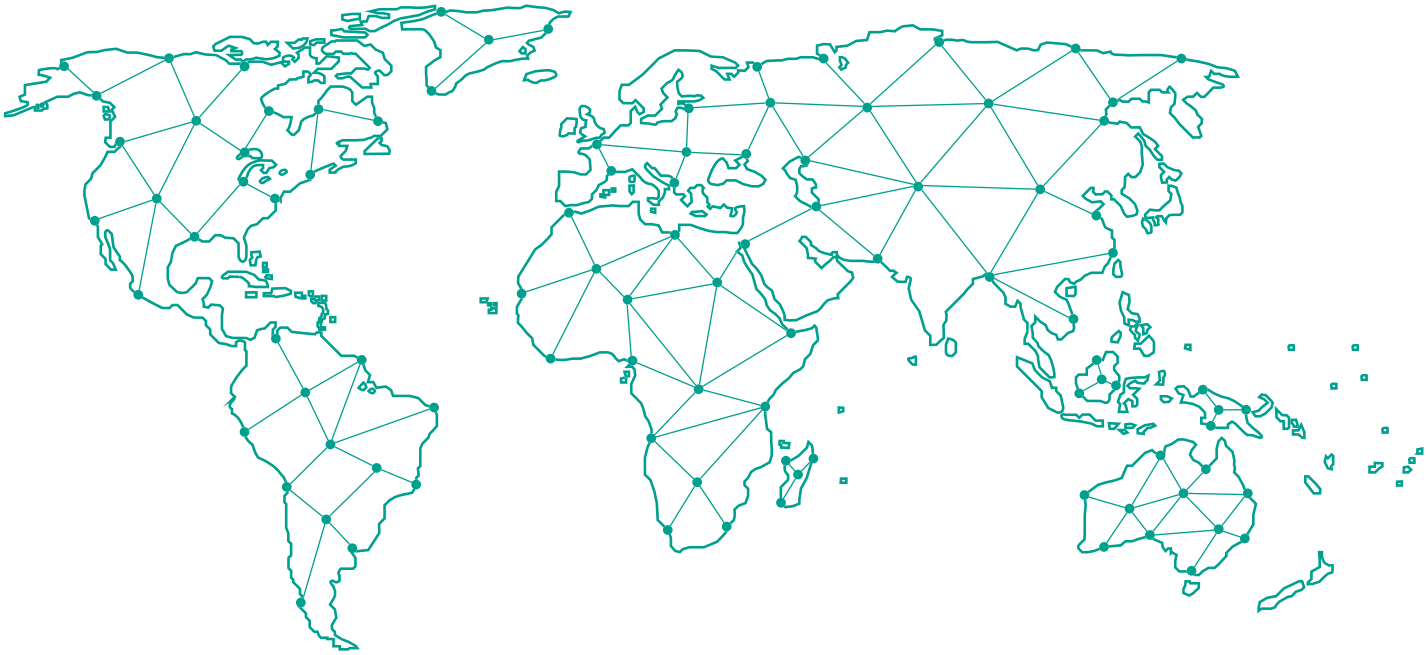

Технічна підтримка та гарантія:

Телефон: +1-866-827-5378

valv com

valves.bakerhughes.com

© 2026 Baker Hughes Company. Усі права захищено. Цю інформацію Baker Hughes надає «як є» лише для загального ознайомлення. Компанія не гарантує точності або повноти інформації та, наскільки це дозволено законом, відмовляється від будь-яких прямих, неявних чи усних гарантій, зокрема щодо придатності для продажу або конкретного використання. Baker Hughes не несе відповідальності за прямі, непрямі, побічні чи спеціальні збитки, втрачений прибуток або претензії третіх осіб, пов'язані з використанням цих відомостей, незалежно від правової підстави. Компанія може змінювати характеристики та конструкцію або припиняти випуск виробу без попередження. Для актуальної інформації зверніться до представника Baker Hughes. Baker Hughes, Masoneilan і LincolnLog є торговельними марками Baker Hughes Company. Інші назви належать відповідним власникам.

Baker Hughes

BHMN-18000-78000-TS-19511L-0726 07/2026

bakerhughes.com