Технічні характеристики
Ред. D - 11/2025

Masoneilan™ Моделі 525/526 Регулятори тиску



Для пари, газу та рідин

Зниження та підтримання тиску і регулювання перепаду тиску

Класифікація даних Baker Hughes: загальнодоступна інформація

Baker Hughes™

Зміст

Особливості **3**

Загальні дані **4**

Система позначень **4**

Класи тиску корпусу та приєднання **4**

Стандартні матеріали проточної частини **5**

Сальникове ущільнення кришки **5**

Коефіцієнти пропускної здатності **5**

Доступні діапазони пружин **6**

Перепад тиску Привід 6

Застосування за високого тиску 6

Пропускна здатність регулятора 7

Насичена пара 8-9

Повітря 10

Вода 11-12

Конструкційні матеріали 13

Стандартне виконання вузла корпусу 13

Виконання з вуглецевої сталі 14

Виконання з нержавіючої сталі 15

Габаритні розміри 16

Розміри B та C **17**

Маса 18

© 2025 Baker Hughes Company. Усі права захищено.

Особливості

Двосідельні регулятори Masoneilan™ 525/526 **від Baker Hughes призначені для широкого** спектра завдань регулювання тиску в процесах. Особливості конструкції ретельно підібрані для оптимальної роботи. Серед них:

Верхнє та нижнє напрямне ведення

Поширене в промисловості рішення, особливо доцільне для двосідельних плунжерів, надійно протидіє бічним навантаженням.

Висока пропускна здатність із низьким відновленням тиску

Пропускна здатність відповідає найкращим показникам двосідельних регуляторів за незначного відновлення тиску та високого FL.

Проточна частина зі зниженою пропускною здатністю

Виконання з коефіцієнтом 0,4 знижує пропускну здатність двосідельної проточної частини, зберігаючи потрібну характеристику.

Високоефективні матеріали

Матеріали конструкції підібрані для високої ефективності та тривалої служби за великих перепадів тиску на клапані.

Застосування за високої температури

За температур вище допустимих для матеріалу мембрани регулятор потрібно встановлювати приводом нижче осі корпусу. Мембрана захищатиметься від високої температури конденсатним затвором в імпульсній лінії та камері мембрани. За іншого монтажу потрібен належний конденсатний затвор. Деталі уточнюйте у виробника.

Варіанти виконання

Регулятори 525/526 працюють із приводами серії 10900 для зниження, підтримання тиску та регулювання перепаду тиску. Для вибору приводу див. характеристики серії 10900. Наведені далі технічні дані допоможуть визначити виконання регуляторів моделей 525/526.

© 2025 Baker Hughes Company. Усі права захищено.

Загальні дані

Функція

Зниження тиску	525
Зниження перепаду тиску	525–50
Підтримання тиску	526
Підтримання перепаду тиску	526–50

Середовище

Пара, газ, рідини

Корпус

Тип: Прохідний клапан високої пропускної здатності з двосідельним плунжером

Кришка

Тип: Болтова, стандартна
Болтова, подовжена - опція

Проточна частина

Тип плунжера:	Дисковий
Кільце сідла:	Різьбове
Напрямні:	Потужні верхня та нижня напрямні
Здатність:	Повний прохід або знижений Cv усіх розмірів
Х-ка:	Швидковідкривна

Привід

Тип: 10900 пружинно-мембранний

Система позначень

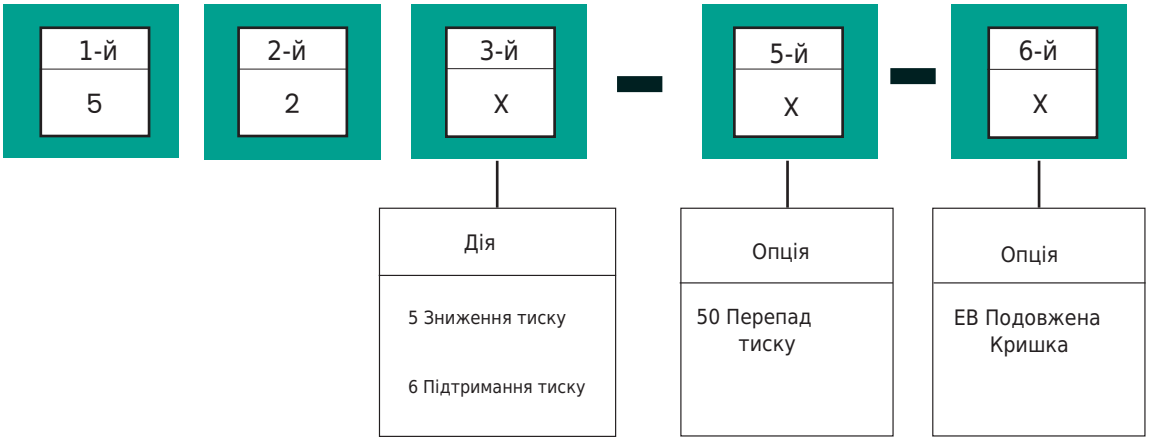

Класи тиску корпусу та приєднання

Двосідельні регулятори 525/526

Фланцеві приєднання згідно з: ASME класи 150, 300 і 600
ISO PN 20, 50 і 100
EN PN 16, 25 і 40 (будівельна довжина за ASME 300)

Приварні врізтруб кінці для розмірів ≤ 2"

Різьба NPT для розмірів ≤ 2"

o Фланці RF Δ Стик RTJ l Приварні врізтруб m Різьбове

Розмір клапана		Клас ASME та еквівалент PN		
дюйми	мм	150	300	600
¾	20	o l m	o Δ l m	o Δ l m
1	25	o Δ l m	o Δ l m	o Δ l m
1 ½	40	o Δ l m	o Δ l m	o Δ l m
2	50	o Δ l m	o Δ l m	o Δ l m
2 ½	65	o Δ	o Δ	o Δ
3	80	o Δ	o Δ	o Δ
4	100	o Δ	o Δ	o Δ

© 2025 Baker Hughes Company. Усі права захищено.

Стандартні матеріали проточної частини

Тип	Плунжер	Кільце сідла
Стандартне	316 нержавіюча сталь	316 нержавіюча сталь
Зміцнене	316 нержавіюча сталь із твердим наплавленням	316 нержавіюча сталь із твердим наплавленням

Інші виконання доступні на запит. Зверніться до виробника.

Сальникове ущільнення кришки

Варіанти ущільнення 525/526 і 525/526 EB

Класи корпусу: ASME 150-600

Діапазон температур		−20°F	450°F	650°F
Опис		Матеріали		
Сальникова набивка	Стандартне Кришка	набивка з вуглецевим осердям і оболонкою PTFE		
Сальникова набивка	Подовжена Кришка	набивка з вуглецевим осердям і оболонкою PTFE		
Діапазон температур		−29°C	232°C	343°C

Коефіцієнти пропускної здатності - Cv

Модель: 525/526

Класи: ASME 150, 300, 600

Різниця площ проходу (мм²)				45.4	66.4	80.9	95.7	115	186	210	246	329
Різниця площ проходу (дюйм²)				0.07	0.1	0.13	0.15	0.18	0.29	0.33	0.38	0.51
Номінальний розмір		Розмір штока		Номінальний Cv								
мм	in	мм	in									
20	0.75	12.7	0.5	3.6	6	–	–	–	–	–	–	–
25	1	12.7	0.5	3.6	6	9	–	–	–	–	–	–
40	1.5	12.7	0.5	–	–	8.4	14	21	–	–	–	–
50	2	12.7	0.5	–	–	–	14.4	21	36[1]	–	–	–
65	2.5	12.7	0.5	–	–	–	–	21	36[1]	54[1]	–	–
80	3	12.7	0.5	–	–	–	–	–	30[1]	54[1]	75[1]	–
100	4	12.7	0.5	–	–	–	–	–	–	50[1]	75[1]	125[1]

1. Для регуляторів із приводом 3½ та діапазоном 150-450, 150-300 або 400-750 psi Cv обмежено 60 % номінального Cv.
a. Модель Cv 36 обмежено значенням Cv 21,6.
b. Модель Cv 30 обмежено значенням Cv 18.
c. Модель Cv 54 обмежено значенням Cv 32,4.
d. Модель Cv 50 обмежено значенням Cv 30.
e. Модель Cv 75 обмежено значенням Cv 45.
f. Модель Cv 125 обмежено значенням Cv 75.

© 2025 Baker Hughes Company. Усі права захищено.

Доступні діапазони пружин

Привід регулятора зниження чи підтримання тиску

Розмір приводу	Хід		Діапазон пружини		Максимально допустимий статичний тиск для Привід	
(дюйми)	(дюйми)	(мм)	(psi)	(бар)	(psi)	(бар)
11	0.375	9.5	0.5 – 2	0.03 – 0.14	60	4.1
9	0.375	9.5	1.5 – 3	0.10 – 0.20	60	4.1
9	0.375	9.5	2 – 10	0.14 – 0.69	60	4.1
9	0.375	9.5	6 – 20	0.41 – 1.38	60	4.1
9	0.375	9.5	15 – 40	1.03 – 2.76	60	4.1
5	0.375	9.5	30 – 75	2.07 – 5.17	250	17.2
4	0.375	9.5	60 – 125	4.14 – 8.62	250	17.2
3-1/2	0.375	9.5	80 – 250	5.51 – 17.24	250	17.2
3-1/2	0.375	9.5	150 – 450 або 400 – 750 або 150 – 300	10.34 – 31.02 або 27.58 – 51.71 або 10.34 – 20.68	761	52.5

Привід перепаду тиску (виконання -50)

Привід регулятора зниження чи підтримання тиску

Розмір приводу	Діапазон пружини		Максимально допустимий статичний тиск для приводу	
(дюйми)	(psi)	(бар)	(psi)	(бар)
5	3 – 12	0.20 – 0.83	250	17.2
5	10 – 35	0.67 – 2.41	250	17.2
5	30 – 75	2.07 – 5.17	250	17.2
4	60 – 125	4.14 – 8.62	250	17.2

Застосування за високого тиску

Розмір приводу	Діапазон пружини		Максимально допустимий статичний тиск для приводу	
(дюйми)	(psi)	(бар)	(psi)	(бар)
5	3 – 15	0.20 – 1.03	600	41.4
4	5 – 10	0.34 – 2.07	1000	69
4	10 – 60	0.67 – 4.14	1000	69
5	30 – 80	2.07 – 5.86	600	41.4
3-1/2	75 – 85	5.15 – 12.75	1500	103.4
3-1/2	100 – 330	6.89 – 22.75	1500	103.4

© 2025 Baker Hughes Company. Усі права захищено.

Пропускна здатність регулятора

Пропускна здатність регулятора зниження тиску 525(1)
Пропускна здатність регулятора підтримання тиску 526(1)
Насичена пара (фунт/год)

Вхід Тиск	Вихід Тиск	Номінальний Cv					
		6	9	21	36	75	125
30	0.5–10	500	780	1710	2930	6100	10100
	20	360	540	1250	2100	4450	7400
50	0.5–20	710	1090	2500	4270	8900	14600
	30	605	890	2100	3550	7350	12500
	40	440	670	1550	2600	5500	9100
60	0.5–25	820	1220	2930	4900	10100	17100
	40	655	980	2250	3900	8050	13500
	50	470	720	1550	2800	5850	97500
75	0.5–30	980	1460	3420	5850	12200	20800
	50	785	1200	2700	4650	9700	16000
	60	635	945	2200	3750	7800	13000
100	0.5–50	1220	1890	4450	7550	15800	26900
	60	1100	1650	3850	6550	14000	23000
	80	810	1200	2800	4800	10200	16500
125	0.5–60	1520	2380	5500	9150	19500	31800
	80	1300	2000	4500	7700	16000	27000
	100	1000	1500	3550	6050	12500	21000
150	0.5–70	1830	2750	6350	11000	23200	37800
	100	1500	2250	5150	8750	18500	30500
	125	1150	1600	3750	6400	13500	23000
160	0.5–80	1950	2900	6800	11500	24500	40000
	100	1650	2500	5700	10000	20500	34500
	120	1380	2100	4800	8100	17200	28500
	140	1070	1650	3900	6550	14000	23000
175	0.5–90	2100	3150	7300	12200	27000	44000
	100	1900	2850	6600	11000	24000	40000
	125	1600	2400	5600	9700	20000	33000
	160	910	1420	3240	5500	11600	19200
200	0.5–100	2450	3650	8550	14500	30500	50000
	125	2000	3100	7250	12000	25500	42500
	160	1550	2350	5450	9400	18500	32500
225	0.5–120	2700	4250	9400	16000	33500	56000
	160	2050	3100	7200	12500	26000	43000
250	0.5–130	2900	4500	1000	17000	36500	61000
	160	2450	3750	8500	14400	30500	51000

1. Таблиці продуктивності наведено для типових застосувань. Вони не визначають обмежень застосування. Якщо ваших умов експлуатації немає в таблицях, розрахуйте потрібний Cv для вибору оптимального типорозміру регулятора.

© 2025 Baker Hughes Company. Усі права захищено.

Пропускна здатність регулятора

Пропускна здатність регулятора зниження тиску 525(1)
Пропускна здатність регулятора підтримання тиску 526(1)
Насичена пара (кг/год)

Вхід Тиск	Вихід Тиск	Номінальний Cv					
		6	9	21	36	75	125
2.1	0.03–0.7	227	354	776	1329	2767	4581
	1.4	163	245	567	953	2018	3357
3.4	0.03–1.4	322	494	1134	1937	4037	6622
	2.1	274	404	953	1610	3334	5670
	2.8	200	304	703	1179	2495	4128
4.1	0.03–1.7	372	553	1329	2223	4581	7756
	2.8	297	445	1021	1769	3651	6123
	3.4	213	3237	703	1270	2654	4423
5.2	0.03–2.1	445	662	1551	2654	5534	9435
	3.4	356	544	1225	2109	4400	7257
	4.1	288	429	998	1701	3538	5897
6.9	0.03–3.4	553	857	2018	3425	7167	12202
	4.1	499	748	1746	2971	6350	10433
	5.5	367	544	1270	2177	4627	7484
8.6	0.03–4.1	689	1080	2495	4150	8845	14424
	5.5	590	907	2041	3493	7257	12247
	6.9	454	680	1610	2744	5670	9525
10.3	0.03–4.8	830	1247	2880	4990	10523	17146
	6.9	680	1021	2336	3969	8391	13835
	8.6	522	726	1701	2903	6123	10433
11.0	0.03–5.5	885	1315	3084	5216	11113	18144
	6.9	748	1134	2585	4536	9299	15649
	8.3	626	953	2177	3674	7802	12927
	9.7	485	748	1769	2971	6350	10433
12.1	0.03–6.2	953	1429	3311	5534	12247	19958
	6.9	862	1293	2994	4990	10886	18144
	8.6	726	1089	2540	4400	9072	14969
	11	413	644	1470	2495	5262	8709
13.8	0.03–6.9	1111	1656	3878	6577	13835	22680
	8.6	907	1406	3289	5443	11567	19278
	11	703	1066	2472	4264	8391	14742
15.5	0.03–8.3	1225	1928	4264	7257	15195	25401
	11	930	1406	3266	5670	11793	19504
17.2	0.03–9.0	1315	2041	4536	7711	16556	27669
	11	1111	1701	3856	6532	13835	23133

1. Таблиці продуктивності наведено для типових застосувань. Вони не встановлюють обмежень використання.
Якщо ваших умов немає в таблицях, розрахуйте потрібний Cv для вибору оптимального типорозміру.

© 2025 Baker Hughes Company. Усі права захищено.

Пропускна здатність регулятора

Пропускна здатність регулятора зниження тиску 525(1)
Пропускна здатність регулятора підтримання тиску 526(1)
Насичена пара (ст. фут³/хв)

Вхід Тиск, psi надл.	Тиск на виході	Номінальний Cv					
		6	9	21	36	75	125
30	0.5–10	165	255	570	980	2020	3450
	20	120	175	425	705	1500	2950
50	0.5–20	245	365	810	1410	2940	5000
	30	200	295	695	1180	2480	4200
	40	150	225	510	880	1800	3100
60	0.5–25	275	405	950	1620	3350	5700
	40	215	320	715	1250	2600	4400
	50	155	240	545	940	2000	3250
75	0.5–30	325	500	1160	2000	4150	6800
	50	2260	385	935	1580	3300	5400
	60	210	315	725	1300	2650	4300
100	0.5–50	425	650	1490	2490	5250	8450
	60	370	560	1350	2250	4650	7800
	80	270	415	950	1600	3450	5700
125	0.5–60	520	770	1810	3050	6500	10800
	80	440	660	1500	2550	5500	9150
	100	350	520	1250	2100	4350	7300
150	0.5–70	610	935	2140	3680	7750	12800
	100	500	765	1750	2850	3650	10500
	125	370	540	1250	2150	4550	7550
160	0.5–80	650	975	2350	3850	8150	13400
	100	555	850	1950	3350	7050	11500
	120	460	705	1600	2750	5850	9450
	140	340	510	1250	2050	4250	7200
175	0.5–90	710	1080	2450	4250	8950	14600
	100	645	970	2250	3750	8000	13000
	125	540	825	1900	3200	6800	11500
	160	310	470	1100	1850	4000	6600
200	0.5–100	825	1220	2850	4900	10200	16600
	125	705	1050	2400	4050	8550	14500
	160	525	800	1850	3150	6650	11000
225	0.5–120	895	1340	3050	5300	11000	18600
	160	715	1100	2500	4300	9000	14500
250	0.5–130	975	1460	3350	5700	1200	19900
	160	830	1300	2950	5000	10500	17000

1. Таблиці продуктивності наведено для типових застосувань і не встановлюють обмежень. Якщо умов вашого процесу немає в таблицях, розрахуйте потрібний Cv для вибору оптимального типорозміру регулятора.

© 2025 Baker Hughes Company. Усі права захищено.

Пропускна здатність регулятора

Пропускна здатність регулятора зниження тиску 525(1)
Пропускна здатність регулятора підтримання тиску 526(1)
Повітря (м³/год)

Вхід Тиск, бар надл.	Тиск на виході	Номінальний Cv					
		6	9	21	36	75	125
2.1	0.03–0.7	280	433	968	1665	3432	5862
	1.4	204	297	722	1198	2549	5012
3.4	0.03–1.4	416	620	1376	2396	4995	8495
	2.1	340	501	1181	2005	4214	7136
	2.8	255	382	866	1495	3058	5267
4.1	0.03–1.7	467	688	164	2752	5692	9684
	2.8	365	544	1215	2124	4417	7476
	3.4	263	408	926	1597	33998	5522
5.2	0.03–2.1	552	850	1971	3398	7051	11553
	3.4	442	671	1589	2684	5607	9175
	4.1	357	535	1232	2209	4502	7306
6.9	0.03–3.4	722	1104	2532	4231	8920	14866
	4.1	629	951	2294	3823	7900	13252
	5.5	459	705	1614	2718	5862	9684
8.6	0.03–4.1	883	1308	3075	5182	11044	18349
	5.5	748	1121	2549	4332	9345	15546
	6.9	595	883	2124	3568	7391	12403
10.3	0.03–4.8	1036	1589	3636	6252	13167	21747
	6.9	850	1300	2973	4842	10789	17840
	8.6	629	917	2124	3653	7731	12828
11.0	0.03–5.5	1104	1657	3993	6541	13847	22767
	6.9	943	1444	3313	5692	11978	19539
	8.3	782	1198	2718	4672	9939	16565
	9.7	578	866	2124	3483	7221	12233
12.1	0.03–6.2	1206	1835	4163	7221	15206	24806
	6.9	1096	1648	3823	6371	13592	22087
	8.6	917	1402	3228	5437	11553	19539
	11	527	799	1869	3143	6796	11213
13.8	0.03–6.9	1385	2073	4842	8325	17330	28204
	8.6	1198	1784	4079	8661	14527	24636
	11	892	1359	3143	5352	11298	18689
15.5	0.03–8.3	1521	2277	5182	9005	18689	32602
	11	1215	1869	4248	7306	15291	24636
17.2	0.03–9.0	1657	2481	5692	9684	20728	33810
	11	1410	2209	5012	8495	17840	28883

1. Таблиці продуктивності наведено для типових застосувань; вони не встановлюють обмежень. Якщо ваших умов у таблицях немає, розрахуйте необхідний Cv для вибору оптимального типорозміру регулятора.

© 2025 Baker Hughes Company. Усі права захищено.

Пропускна здатність регулятора

Пропускна здатність регулятора зниження тиску 525(1)
Пропускна здатність регулятора підтримання тиску 526(1)
Вода (гал/хв)

Тиск на вході мінус вихідний Тиск, psi надл.	Номінальний Cv					
	6	9	21	36	75	125
10	18	28	65	110	230	380
15	23	35	78	140	280	460
20	26	40	90	160	330	550
25	30	45	100	180	370	600
30	33	50	115	200	400	660
35	35	53	120	210	440	720
40	38	56	130	230	470	760
45	40	60	140	240	500	800
50	42	54	145	250	510	830
60	46	70	160	280	560	920
70	50	75	170	300	610	1000
80	54	80	185	320	650	1100
90	56	85	200	340	700	1160
100	60	90	210	360	750	1250
120	65	98	225	390	800	1300
140	70	105	240	420	880	1400
160	75	115	260	460	920	1500
180	80	120	270	490	980	1600
210	85	130	290	520	1050	1750
230	90	135	300	540	1100	1800

1. Таблиці продуктивності наведено для типових застосувань. Вони не визначають обмежень застосування. Якщо ваших умов експлуатації немає в таблицях, розрахуйте потрібний Cv для вибору оптимального типорозміру регулятора.

© 2025 Baker Hughes Company. Усі права захищено.

Пропускна здатність регулятора

Пропускна здатність регулятора зниження тиску 525(1)
Пропускна здатність регулятора підтримання тиску 526(1)
Вода (л/хв)

Тиск на вході мінус вихідний Тиск, бар надл.	Номінальний Cv					
	6	9	21	36	75	125
0.7	68	106	246	416	871	1438
1.0	87	132	295	530	1060	1741
1.4	98	151	341	606	1249	2082
1.7	114	170	379	681	1401	2271
2.1	125	189	435	757	1514	2498
2.4	132	201	454	7995	1666	2725
2.8	144	212	492	871	1779	2877
3.1	151	227	530	908	1893	3028
3.4	159	204	549	946	1931	3142
4.1	174	265	606	1060	2120	3483
4.8	189	284	644	1136	2309	3785
5.5	204	303	700	1211	2461	4164
6.2	212	322	757	1287	2650	4391
6.9	227	341	795	1363	2839	4732
8.3	246	371	852	1476	3028	4921
9.7	265	397	908	1590	3331	5300
11.0	284	435	984	1741	3483	5678
12.4	303	454	1022	1855	3710	6057
14.5	322	492	1098	1968	3975	6624
15.9	341	511	1136	2044	4164	6814

1. Таблиці продуктивності наведено для типових застосувань. Вони не визначають обмежень застосування. Якщо ваших умов експлуатації немає в таблицях, розрахуйте потрібний Cv для вибору оптимального типорозміру регулятора.

© 2025 Baker Hughes Company. Усі права захищено.

Конструкційні матеріали

Матеріали стандартного виконання вузла корпусу

Стандартне виконання серії 525/526

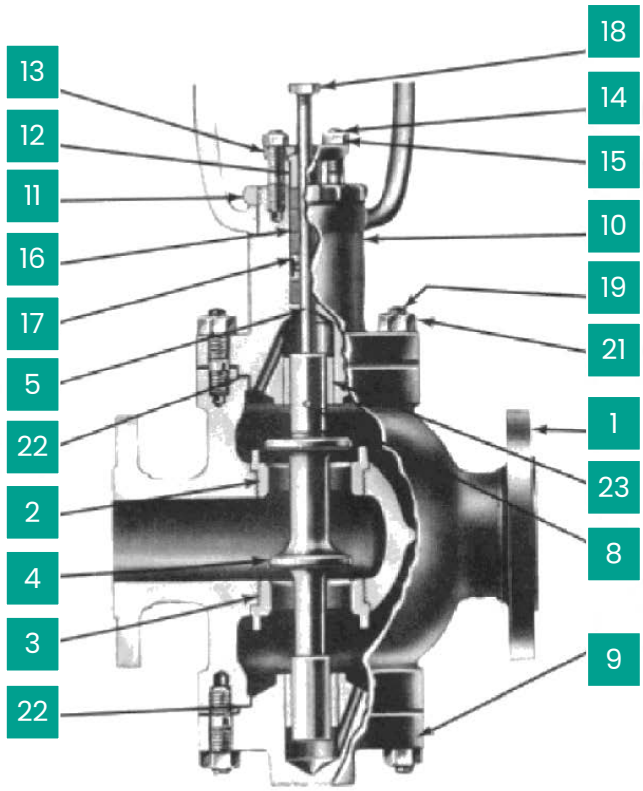

525
Зниження тиску

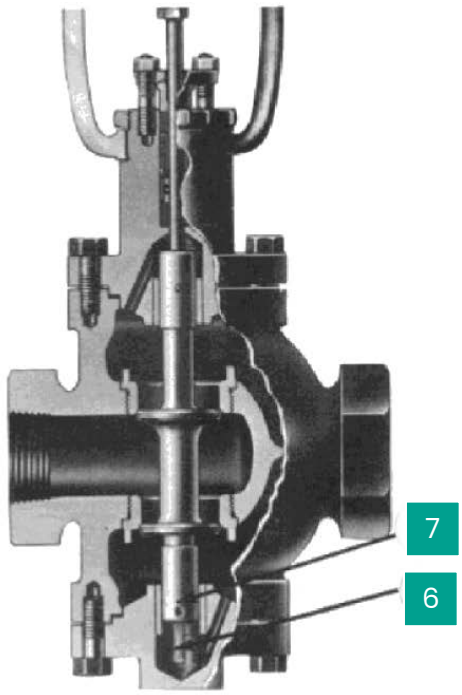

526
Підтримання тиску

© 2025 Baker Hughes Company. Усі права захищено.

Конструкційні матеріали

Розміри клапанів: 0.75" to 4"

Виконання з вуглецевої сталі 525/526 і 525/526 EB

Класи корпусу: ASME 150-600

Поз. №	Діапазон температур	−20°F	450°F	650°F
	Опис	Матеріали		
1	Корпус клапана	вуглецева сталь ASTM A216 марка WCC		
2	Верхнє кільце сідла	316 нержавіюча сталь ASTM 479 TY 316 [163H]		
		316 нержавіюча сталь з твердим наплавленням сідла [596-]		
3	Нижнє кільце сідла	316 нержавіюча сталь ASTM 479 TY 316 [163H]		
		316 нержавіюча сталь з твердим наплавленням сідла [596-]		
4	Плунжер	316 нержавіюча сталь ASTM 479 TY 316 [163H]		
		316 нержавіюча сталь з твердим наплавленням сідла [596-]		
		316 нержавіюча сталь з твердим наплавленням сідла та напрямної [596-]		
5	Шток плунжера	316 нержавіюча сталь ASTM 479 TY 316		
6	Упор плунжера[1]	316 нержавіюча сталь ASTM 479 TY 316		
7	Штифт упора плунжера[1]	316 нержавіюча сталь ASTM 479 TY 316		
8	Штифт плунжера	316 нержавіюча сталь ASTM 479 TY 316		
9	Глуха кришка	вуглецева сталь ASTM A216 марка WCC або ASTM A105		
10	Кришка клапана[2]	вуглецева сталь ASTM A216 марка WCC або ASTM A105		
11	Гайка приводу	вуглецева сталь SAE 1117 або ASTM A216 GR WCC		
12	Втулка сальника	аустенітна нержавіюча сталь серії 300		
13	Фланець сальника	вуглецева сталь ASTM A105 з цинк-дихроматним покриттям		
14	Шпилька фланця сальника	304 нержавіюча сталь ASTM A193 GR B8		
15	Гайка фланця сальника	нержавіюча сталь ASTM A194 GR 8		
17	Ліхтарне кільце (опція)	аустенітна нержавіюча сталь серії 300		
18	Контргайки штока	легована сталь ASTM A194 GR 2H з цинк-дихроматним покриттям		
19	Шпилька корпусу	легована сталь ASTM A193 GR B7		
21	Гайка шпильки корпусу	вуглецева сталь ASTM A194 GR 2H		
22	Прокладка корпусу	316L нержавіюча сталь w/наповнювач із гнучкого графіту (спірально-навита)		
23	Напрямна втулка	440C нержавіюча сталь ASTM A276 TY 440C		
Поз. №	Діапазон температур	−29°C	232°C	343°C

1. Упор плунжера (поз. 6) і його штифт (поз. 7) встановлюють знизу плунжера моделі 526 із приводом 10900 № 3½ (80-250 psi) або № 4 (60-125 psi) для запобігання надмірному ходу.

2. Виконання EB застосовують за температур понад 450°F (232°C).

© 2025 Baker Hughes Company. Усі права захищено.

Конструкційні матеріали

Розміри клапанів: 0.75” to 4”

Виконання з нержавіючої сталі 525/526 і 525/526 EB

Класи корпусу: ASME 150-600

Поз. №	Діапазон температур	-20°F	450°F	650°F
	Опис	Матеріали		
1	Корпус клапана	316 нержавіюча сталь ASTM A351 марка CF8M		
2	Верхнє кільце сідла	316 нержавіюча сталь ASTM 479 TY 316 [163H]		
		316 нержавіюча сталь з твердим наплавленням сідла [596-]		
3	Нижнє кільце сідла	316 нержавіюча сталь ASTM 479 TY 316 [163H]		
		316 нержавіюча сталь з твердим наплавленням сідла [596-]		
4	Плунжер	316 нержавіюча сталь ASTM 479 TY 316 [163H]		
		316 нержавіюча сталь з твердим наплавленням сідла [596-]		
		316 нержавіюча сталь з твердим наплавленням сідла та напрямної [596-]		
5	Шток плунжера	316 нержавіюча сталь ASTM 479 TY 316		
6	Упор плунжера[1]	316 нержавіюча сталь ASTM 479 TY 316		
7	Штифт упора плунжера[1]	316 нержавіюча сталь ASTM 479 TY 316		
8	Штифт плунжера	316 нержавіюча сталь ASTM 479 TY 316		
9	Глуха кришка	316 нержавіюча сталь ASTM A351 марка CF8M або ASTM A182 марка F316		
10	Кришка клапана[2]	316 нержавіюча сталь ASTM A351 марка CF8M або ASTM A182 марка F316		
11	Гайка приводу	вуглецева сталь SAE 1117 або ASTM A216 GR WCC		
12	Втулка сальника	аустенітна нержавіюча сталь серії 300		
13	Фланець сальника	вуглецева сталь ASTM A105 з цинк-дихроматним покриттям		
14	Шпилька фланця сальника	304 нержавіюча сталь ASTM A193 GR B8		
15	Гайка фланця сальника	нержавіюча сталь ASTM A194 GR 8		
17	Ліхтарне кільце (опція)	аустенітна нержавіюча сталь серії 300		
18	Контргайки штока	легована сталь ASTM A194 GR 2H з цинк-дихроматним покриттям		
19	Шпилька корпусу	легована сталь ASTM A193 GR B7 з цинк-дихроматним покриттям		
		ASTM A 193 GR B8[3]		
21	Гайка шпильки корпусу	вуглецева сталь ASTM A194 GR 2H з цинк-дихроматним покриттям		
		ASTM A 194 GR 8[3]		
22	Прокладка корпусу	316L нержавіюча сталь w/наповнювач із гнучкого графіту (спірально-навита)		
23	Напрямна втулка	Stellite 6 UNS 30006		
Поз. №	Діапазон температур	-29°C	232°C	343°C

1. Упор плунжера (поз. 6) і його штифт (поз. 7) встановлюють знизу плунжера моделі 526 із приводом 10900 № 3½ (80-250 psi) та № 4 (60-125 psi) для запобігання надмірному ходу.

2. Виконання EB застосовують за температур понад 450°F (232°C).

3. Кріплення має перевірити інженерний відділ.

© 2025 Baker Hughes Company. Усі права захищено.

Габаритні розміри

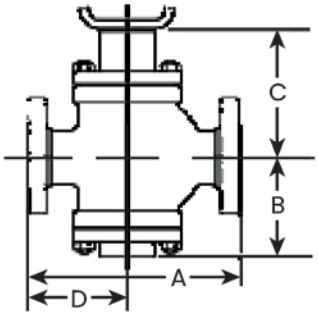

Фланцеві кінці

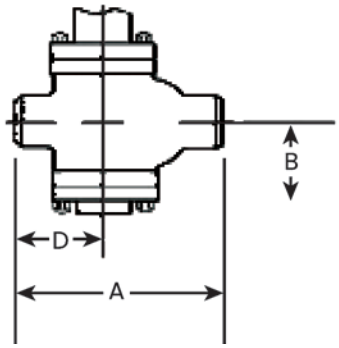

Приварні врозтруб або різьбові кінці

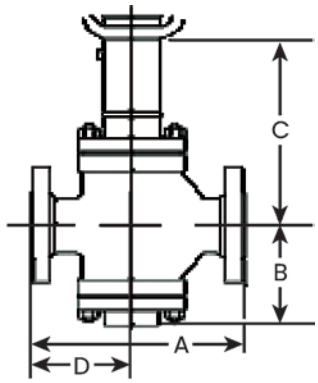

Подовжена кришка

Англійські одиниці (дюйми)

Розмір клапана		ASME клас 150 та еквівалент PN				ASME клас 300 та еквівалент PN				ASME клас 600 та еквівалент PN				Клас ASME еквівалент PN	
дюйми	мм	RF		RTJ		RF		RTJ		RF		RTJ		Різьбові та Приварні врозтруб	
		A	D	A	D	A	D	A	D	A	D	A	D	A	D
¾	20	7.25	3.66	–	–	7.62	3.86	8.11	4.09	8.12	4.09	8.12	4.09	6.00	2.88
1	25	7.25	3.66	7.76	3.90	7.75	3.90	8.25	4.13	8.25	4.13	8.25	4.13	6.00	2.88
1½	40	8.75	4.09	9.26	4.33	9.25	4.33	9.76	4.57	9.88	4.65	9.88	4.65	8.00	3.70
2	50	10.00	4.61	10.52	4.88	10.50	4.88	11.10	5.20	11.25	5.25	11.38	5.31	9.25	4.13
2½	65	10.87	5.08	11.38	5.32	11.5	5.39	12.13	5.71	12.24	5.75	12.36	5.83	–	–
3	80	11.75	5.50	12.25	5.75	12.50	5.88	13.11	6.18	13.25	6.25	13.38	6.30	–	–
4	100	13.88	6.57	14.38	6.82	14.50	6.88	15.12	7.20	15.50	7.36	15.63	7.44	–	–

Метричні одиниці (мм)

Розмір клапана		ASME клас 150 та еквівалент PN				ASME клас 300 та еквівалент PN				ASME клас 600 та еквівалент PN				Клас ASME еквівалент PN	
дюйми	мм	RF		RTJ		RF		RTJ		RF		RTJ		Різьбові та Приварні врозтруб	
		A	D	A	D	A	D	A	D	A	D	A	D	A	D
¾	20	184	93	–	–	194	98	206	104	206	104	206	104	153	73
1	25	184	93	197	99	197	99	210	105	210	105	210	105	153	73
1½	40	222	104	235	110	235	110	248	116	251	118	251	118	203	94
2	50	254	117	267	124	267	124	282	132	286	133	289	135	235	105
2½	65	276	129	289	135	292	137	308	145	311	146	314	148	–	–
3	80	298	140	311	146	318	149	333	157	337	159	340	160	–	–
4	100	353	167	365	173	368	175	384	183	394	187	397	189	–	–

© 2025 Baker Hughes Company. Усі права захищено.

Розміри B та C

Англійські одиниці (дюйми)

Розмір клапана		ASME клас 150-600 та еквівалент PN		
дюйми	мм	B	C (стандартна кришка)	C (подовжена кришка)
¾	20	4.49	5.67	9.72
1	25	4.49	5.67	9.72
1½	40	5.39	6.02	10.67
2	50	5.98	7.20	11.42
2½	65	6.89	8.58	13.07
3	80	7.80	9.29	13.11
4	100	8.11	9.49	13.74

Метричні одиниці (мм)

Розмір клапана		ASME клас 150-600 та еквівалент PN		
дюйми	мм	B	C (стандартна кришка)	C (подовжена кришка)
¾	20	114	144	247
1	25	114	144	247
1½	40	137	153	271
2	50	152	183	290
2½	65	175	218	332
3	80	198	236	333
4	100	206	241	349

© 2025 Baker Hughes Company. Усі права захищено.

Маса

Вузли корпусу (фунти)

Розмір клапана		Клас ASME та еквівалент PN	ASME клас 150 та еквівалент PN	ASME клас 300 та еквівалент PN	ASME клас 600 та еквівалент PN
дюйми	мм	Різьбові та приварні врозтруб	Фланцеві		
¾	20	40	79	79	90
1	25	44	86	86	99
1½	40	44	106	110	119
2	50	51	150	159	174
2½	65	–	174	185	196
3	80	110	245	256	269
4	100	192	304	309	335

Вузли корпусу (кг)

Розмір клапана		Клас ASME та еквівалент PN	ASME клас 150 та еквівалент PN	ASME клас 300 та еквівалент PN	ASME клас 600 та еквівалент PN
дюйми	мм	Різьбові та приварні врозтруб	Фланцеві		
¾	20	18	36	35	41
1	25	20	39	39	45
1½	40	20	48	50	54
2	50	23	68	72	79
2½	65	–	79	84	89
3	80	50	111	116	122
4	100	87	138	140	152

© 2025 Baker Hughes Company. Усі права захищено.

Примітки

© 2025 Baker Hughes Company. Усі права захищено.

Знайдіть найближчого місцевого партнера з продажу:

valves.bakerhughes.com/contact-us

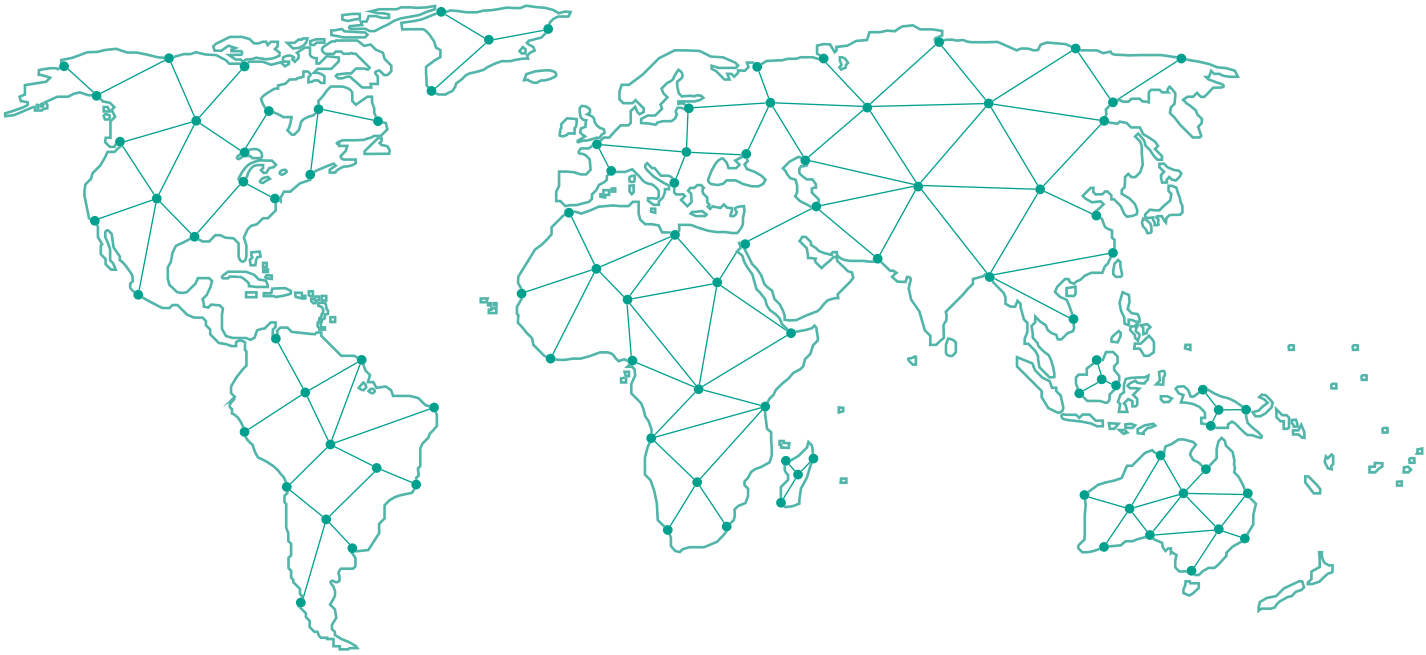

Технічна підтримка та гарантія:

Телефон: +1-866-827-5378

valvesupport@bakerhughes.com

valves.bakerhughes.com

© 2025 Baker Hughes Company. Усі права захищено. Цю інформацію Baker Hughes надає «як є» лише для загального ознайомлення. Baker Hughes не заявляє про точність чи повноту інформації та не надає жодних гарантій будь-якого виду, прямих, неявних чи усних, у межах, дозволених законом, включно з придатністю для продажу чи певного призначення. Baker Hughes не несе відповідальності за прямі, непрямі, побічні чи спеціальні збитки, втрачену вигоду чи претензії третіх осіб, пов'язані з використанням інформації, незалежно від правової підстави. Baker Hughes залишає за собою право змінювати технічні характеристики й властивості або припинити випуск продукції будь-коли без попередження чи зобов'язань. По актуальні відомості звертайтеся до представника Baker Hughes. Логотип Baker Hughes і Masoneilan є торговельними марками Baker Hughes Company. Інші назви компаній та продукції у цьому документі є зареєстрованими торговельними марками або марками відповідних власників.

Baker Hughes

bakerhughes.com

BHMN-525-526-TS-19536D-1125 11/2025